DEA®

move as you like

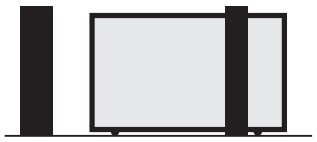

www.deasystem.com

Elektromechanische motorreductor voor schuifhekken

Handleiding en waarschuwingen

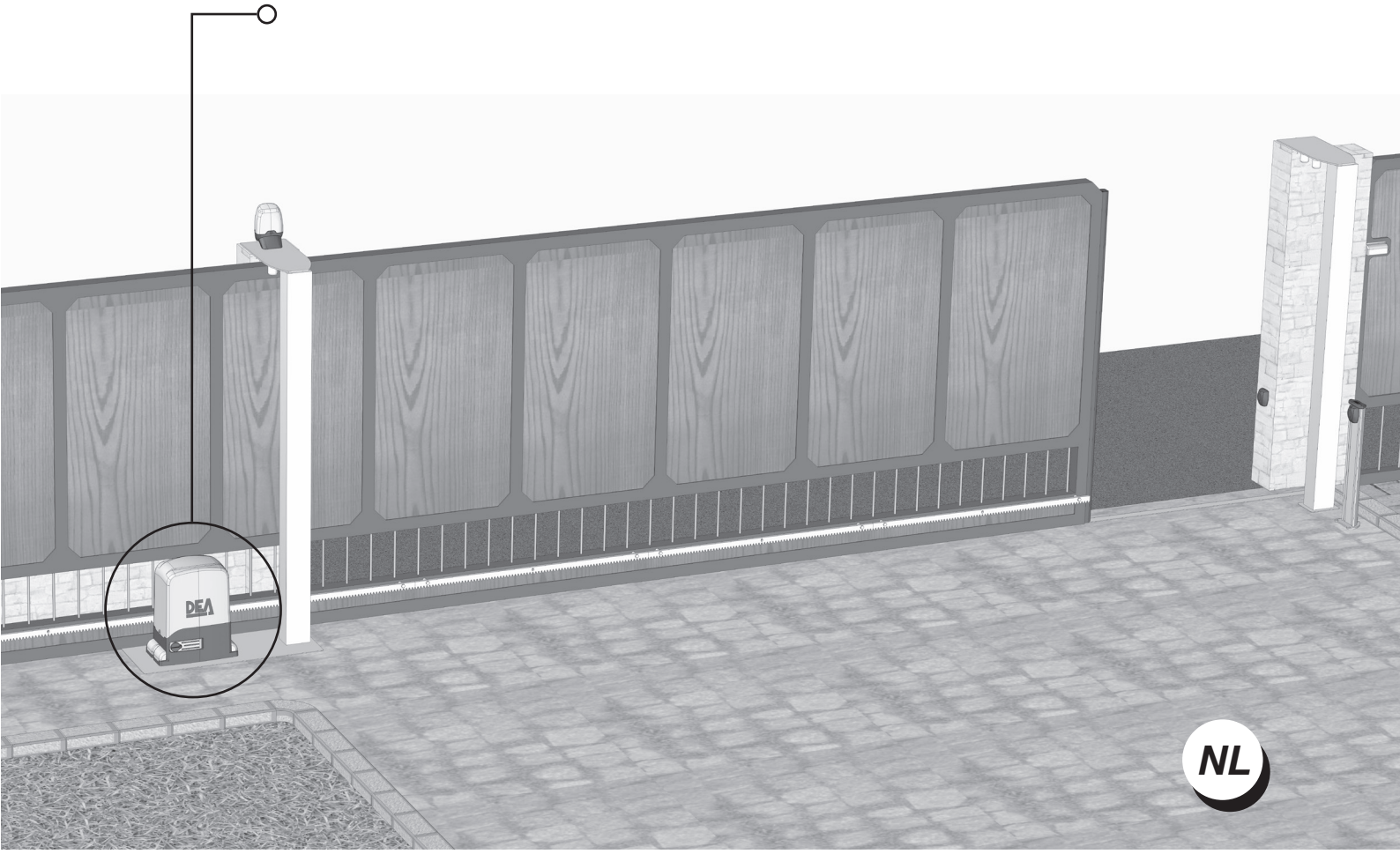

REV

I6160XX Rev. 06 12/04/18

De inbouwverklaring kan worden geraadpleegd op deze website

http://www.deasystem.com

Naam en adres van de persoon gemachtigd om de relevante
Technische Documentatie samen te stellen:

DEA SYSTEM S.p.A.
Via Della Tecnica, 6
36013 PIOVENE ROCCHETTE (VI) - ITALY

LIEVORE TIZIANO
Amministratore

NIETS UIT DEZE HANDLEIDING MAG GEKOPIEERD OF OVERGENOMEN WORDEN.

REV

Elektromechanische motorreductor voor schuifpoorten
Handleiding en waarschuwingen

INHOUDSOPGAVE

1	Samenvatting Waarschuwingen	3-4
2	Beschrijving Product	5
3	Technische Gegevens	5
4	Installatie en Montage	6-7
5	Elektrische Aansluitingen	
5.1	Elektrische Aansluitingen voor 24V	7-8
5.2	Elektrische Aansluitingen voor 230V	9-10
6	Standaardprogrammering	11-12-13
7	Geavanceerde Programmering	14-15-16
8	Berichten zichtbaar op Display	17
9	In werking stelling	17-18
10	Onderhoud	18
11	Verwijdering Product	19

1 SAMENVATTING WAARSCHUWINGEN

OPGELET! BELANGRIJKE VEILIGHEIDSINSTRUCTIES. LEES EN VOLG AANDACHTIG ALLE WAARSCHUWINGEN EN INSTRUCTIES DIE BIJ HET PRODUCT WERDEN GEVOEGD WANT ELKE ONJUISTE INSTALLATIE KAN SCHADE BEROKKENEN AAN PERSONEN, DIEREN OF ZAKEN. DE WAARSCHUWINGEN EN INSTRUCTIES LEVEREN BELANGRIJKE AANWIJZINGEN IN VERBAND MET DE VEILIGHEID, DE INSTALLATIE, HET GEBRUIK EN HET ONDERHOUD. BEWAAR DE INSTRUCTIES IN HET TECHNISCH DOSSIER EN VOOR LATERE RAADPLEGINGEN.

⚠ **OPGELET** Het apparaat kan gebruikt worden door kinderen jonger dan 8 jaar, mensen met een beperkte fysische, mentale of zintuigelijke beperking, of in het algemeen door iedereen zonder ervaring of toch zonder de vereiste ervaring, op voorwaarde dat het toestel wordt gebruikt onder toezicht of dat de gebruikers een juiste opleiding voor een veilig gebruik van het apparaat hebben gekregen en zich bewust zijn van de gevaren inherent aan het apparaat.

⚠ **OPGELET** Laat niet toe dat kinderen spelen met het toestel, de vaste besturingen of de afstandsbedieningen van het toestel.

⚠ **OPGELET** Het gebruik van het product in abnormale omstandigheden die niet door de constructeur werden voorzien kan gevaarlijke situaties veroorzaken; respecteer de voorwaarden voorzien in deze instructies.

⚠ **OPGELET DEA** System herinnert eraan dat de keuze, de plaatsing en de installatie van alle mechanismen, waaruit de volledige montage van de vergrendeling bestaat, conform de Europese Richtlijnen 2006/42/CE (Machinerichtlijn), 2014/30/UE (elektromagnetische compatibiliteit), 2014/35/UE (elektrische apparaten op laagspanning) moeten zijn. Om een voldoend veiligheidsniveau te garanderen adviseren wij, voor alle landen buiten de Europese Unie, naast de plaatselijk vigerende normen, ook het respecteren van de voorschriften vervat in voormelde Richtlijnen.

⚠ **OPGELET** Gebruik het product nooit in explosieve omgevingen of in milieu's die agressief zijn en een deel van het product kunnen beschadigen. Controleer dat de temperaturen op de plaats van installatie geschikt zijn en conform de temperaturen vermeld op het etiket van het product.

⚠ **OPGELET** Wanneer er gewerkt wordt met de "dodemansknop" moet u erop letten dat er niemand aanwezig is in de zone waarin de automatisering beweegt.

⚠ **OPGELET** Ga na of er aan de basis van het voedingsnet er een schakelaar of een omnipolaire magnetothermische schakelaar aanwezig is die een volledige ontkoppeling toelaat bij situaties van overspanning categorie III.

MEERT bvba

⚠ **OPGELET** Om een adequaat niveau van elektrische veiligheid te garanderen moeten alle kabels dubbel geïsoleerd zijn. Houdt de kabels met extra-lage veiligheidsspanning duidelijk gescheiden (minimum 4 mm bovengronds of 1 mm doorheen de supplementaire isolatie) van de laagspanningskabels (230V~) en zorg er daarbij voor dat ze in een plastic buis en met geschikte kabelbinders vastgemaakt worden dichtbij de klemborden.

⚠ **OPGELET** Als de voedingskabel beschadigd is, moet hij door de constructeur of door zijn technische assistentiedienst of hoe dan ook door iemand met gelijkaardige kwalificatie, vervangen worden om elk risico te vermijden.

⚠ **OPGELET** Enkel gekwalificeerd personeel mag om het even welke activiteit van installatie, onderhoud, reiniging of herstelling van de volledige installatie uitvoeren. Steeds werken zonder aangesloten voeding en zich nauwgezet houden aan alle normen, met betrekking tot elektriciteitsdraden, die gelden in het land waarin de plaatsing gebeurt. De schoonmaak en het onderhoud bedoeld om uitgevoerd te worden door de gebruiker, mogen niet door kinderen zonder toezicht worden uitgevoerd.

⚠ **OPGELET** Het gebruik van wisselstukken die niet in het **DEA** System vermeld zijn, en/of de onjuiste reassemblage kunnen gevaarlijk zijn voor mensen, dieren en zaken; kunnen bovendien het product slecht laten werken; steeds de onderdelen, vermeld in het **DEA** System, gebruiken en de montage-instructies volgen.

⚠ **OPGELET** De afstelling van de kracht bij sluiting wijzigen kan tot gevaarlijke situaties leiden. Bijgevolg moet de verhoging van de kracht bij sluiting enkel door gekwalificeerd personeel uitgevoerd worden. Na de afstelling, moet de naleving van de wettelijke grenswaarden opgenomen met behulp van een instrument om de impactkrachten te meten. De gevoeligheid van de detectie van hindernissen kan geleidelijk worden aangepast aan de poort (zie instructies voor de programmering). Na elke manuele afstelling van de kracht moet de werking van de onderloopbeveiliging worden gecontroleerd. Een manuele wijziging van de kracht kan enkel door gekwalificeerd personeel worden uitgevoerd via een test overeenkomstig EN 12445. Een wijziging van de afstellingskracht moet gedocumenteerd worden in het boekje van de machine.

⚠ **OPGELET** De conformiteit met de vereisten van de norm EN 12453 van het detectiesysteem van hindernissen wordt enkel gegarandeerd als het gebruikt wordt in combinatie met motoren uitgerust met encoder.

⚠ **OPGELET** Alle externe veiligheidsmechanismen, gebruikt om de limieten van de impactkrachten te respecteren, moeten conform de norm EN12978 zijn.

OPGELET Overeenkomstig de Richtlijn 2012/19/EU betreffende afgedankte elektrische en elektronische apparatuur (AEEA), afgekort tot de WEEE-richtlijn (Engels voor: Waste of Electrical and Electronic Equipment) mag dit elektrisch product in geen enkel geval als ongesorteerd stedelijk afval worden verwijderd. Gelieve dit product te verwijderen door het naar een plaatselijk ophaalpunt te brengen voor een geschikte recycling.

ALLES WAT NIET UITDRUKKELIJK IS VERMELD IN HET INSTALLATIEBOEKJE, IS NIET TOEGELATEN. DE GOEDE WERKING VAN DE OPERATOR WORDT ENKEL GEGARANDEERD ALS DE VERMELDE GEGEVENS WORDEN GERESPECTEERD. DE FIRMA IS NIET VERANTWOORDELIJK VOOR DE SCHADE VEROORZAAKT DOOR DE NIET-NALEVING VAN DE AANWIJZINGEN VERMELD IN HET HANDBOEK. DOOR HET ONGEWIJZIGD LATEN VAN DE ESSENTIËLE KENMERKEN VAN HET PRODUCT, BEHOUDT DE FIRMA ZICH HET RECHT VOOR OP ELK OGENBLIK WIJZIGINGEN AAN TE BRENGEN DIE HET BELANGRIJK ACHT OM HET PRODUCT TECHNISCH, BOUWKUNDIG EN COMMERCIEEL TE VERBETEREN, ZONDER ZICH VERPLICHT TE VOELEN OM DEZE PUBLICATIE TE ACTUALISEREN.

MEERT bvba

2 BESCHRIJVING VAN HET PRODUCT

Modellen en inhoud verpakking

REV is de benaming van een reeks elektromechanische motorreductoren voor de automatisering van schuifhekken met verschillende kenmerken betreffende de voedingsspanning van de sturingkast en van de motor, het vermogen, de mechanische afstelling van de kracht en van de ingebouwde einderitschakelaar. Alle gemotoriseerde modellen impliceren het gebruik van geavanceerde sturingscentrales (reeks NET) voorzien van anti-crashsensoren, ingebouwde radio-ontvanger 433 Mhz, afstelling van de snelheid en van de vertraging in opening en sluiting.

De REV-modellen zijn voornamelijk bestemd voor residentieel/condominium en Semi-intensief/intensief gebruik afhankelijk van de werkingscyclus voorzien voor de automatisering.

De bijkomende accessoires staan vermeld in tabel “PRODUCT-ACCESSOIRES” (pag. 30).

REV bestaat uit een mechanische motorreductor die het tandwiel doet roteren; Dergelijk tandrad, correct gekoppeld aan de tandstang die op de poort is geïnstalleerd, converteert de circulaire beweging van de motorreductor in een rechtlijnige beweging waardoor de beweging van de poort op haar eigen geleider mogelijk wordt.

Controleer de “Inhoud van de Verpakking” (Fig.1) en vergelijk het met jouw product: het zal voor jou nuttig zijn tijdens de assemblering.

Transport

De motoren van de REV-serie worden steeds geleverd in een verpakking in dozen die zorgen voor een adequate bescherming van het product; in elk geval moet u letten op alle aanwijzingen vermeld op dezelfde doos voor opslag en manipulering.

3 TECHNISCHE GEGEVENS

OPERATOR

		REV220 - REV220/M - REV220/IB	REV220/RF - REV220/RFM - REV220/RF/IB	REV24/F - REV24/M - REV24/IB
Voedingsspanning motor (V)		230 V ~ ±10% (50/60 Hz)		24 V ⎓
Stroomverbruik (W)		**500**		**250**
Maximaal koppel (N)		900	1200	450
Bedrijfscyclus (vleugel L=8m)	**tot 1000 Kg**	27 cycli/uur		36 cycli/uur
	tot 1400 Kg	22 cycli/uur		31 cycli/uur
Aantal max maneuvers in 24 uur (vleugel L=5m)	**tot 1000 Kg**	270	300	300
	tot 1400 Kg	220	250	250
Ingebouwde condensator (µF)		14	12,5	-
Beperkte functioneringstemperaturen (°C)		-20÷50 °C		
Thermische beveiliging motor (°C)		150 °C		-
Snelheid (m/min)		10		12
Gewicht van het product met verpakking (Kg)		18		
Beschermingsgraad		IPX4		

CENTRALE

NET24N	
Voedingsspanning (V)	230 V ~ ±10% (50/60 Hz)
Nominale kracht transformator (VA)	250 VA (230/22V)
Zekering F1 (A) (transformator)	2A
Batterijen	2x 12V 1,3A
Zekering F1 (A) (ingang batterijen)	15A
Uitgang motoren 24V	1x 10A
Opgelet: De aangeduide waarden worden berekend door het nemen van maximale kracht geleverd door de respectieve transformatoren. In absolute termen, de maximale stroom geleverd door elke uitgang mag nooit hoger zijn dan 10A wanneer men 1 enkele motor gebruikt en 7A wanneer men 2 motoren gebruikt.	
Uitgang hulpvoeding	24 V ⎓ (24V_AUX + 24V_ST = **max 200mA**)
Gestabiliseerde uitgang voor beveiligde voedingen	
Uitgang "Warning"	24 V ⎓ max 15 W
Uitgang elektrovergrendeling	24V ⎓ max 5W or max 1 art. 110
Uitgang knipperlicht	24 V ⎓ max 15W
Beperkte functioneringstemperaturen (°C)	-20÷50 °C
Type radiogestuurde codering	433,92 MHz
Max aantal gemanagede radiosturingen	HCS fix-code - HCS rolling code - Dip-switc
Max aantal zenders	100

NET230N		
Voedingsspanning (V)	230 V ~ ±10% (50/60 Hz)	
Zekering F2 (A)	5A	
Zekering F1 (A)	160mA	
Uitgang motoren 230V	2x 500W (or 1x 600W)	
Uitgang hulpvoeding	24 V ~	(24V_AUX + 24V_ST = **max 200mA**)
Uitgang voeding veiligheden	24V ⎓	
Uitgang “Warning”	230 V ~ max 150W	
Uitgang elektrovergrendeling	max 1 art. 110 or 24V ⎓ (max 5W configureerbaar)	
Uitgang knipperlicht 230V	230 V ~ max 40W	
Uitgang knipperlicht 24V	24 V ⎓ max 100mA (voor led knipperlicht) art. LED24AI of courtesy light/controlelampje open hek	
Beperkte werkingstemperatuur (°C)	-20÷50 °C	
Frequentie radio-ontvanger	433,92 MHz	
Type radiogestuurde codering	HCS fix-code - HCS rolling code - Dip-switch	
Max aantal gemanagede radio-sturingen	100	

MEERT bvba

4 INSTALLATIE EN MONTAGE

4.1 Voor een bevredigende in werking stelling van het product is het belangrijk:

- Te controleren of de structuur conform de geldende normen is en dan het volledig project voor de automatische opening te bepalen;
- Te controleren of er over de hele rit van het hekken, zowel in opening als in sluiting, geen enkele wrijving is;
- Te controleren of er geen gevaar tot ontsporing van het hekken is en dat er geen risico is dat het hekken uit de geleiders gaan;
- Te controleren of het hekken in evenwicht is, dat wil zeggen dat het niet beweegt wanneer het in om het even welke stand staat;
- Te controleren of de montagezone van de motorreductor de ontgrendeling en een gemakkelijk en veilig handmaneuver toelaat;
- Te controleren of de bevestigingspunten van de diverse dispositieven in schokbestendige zones zijn en de oppervlakten voldoende stevig zijn;
- Te vermijden dat de delen van de automatisering onder water of in andere vloeibare substanties komen.

4.2 Eens de voorafgaande instructies werden gedefinieerd en gerespecteerd, kan de montage beginnen:

Als het bevestigingsoppervlak reeds beschikbaar is, moet de motorreductor direct op het oppervlak worden vastgemaakt met behulp van de geleverde steunbasis door die op de grond vast te zetten met bijvoorbeeld expansie- of chemische pluggen.

Als alternatief, als volgt werken:

- Graaf een gat aangepast aan het type terrein en neem de afmetingen aangeduid in Fig.3 als referentie;
- voorzie een gepast aantal kanalen voor elektrische kabels;
  Deze elektrische kabelkanalen moeten lang genoeg zijn om ze binnenin de motorkast te steken (Fig.14) en moeten de voedingskabels van de centrale en van de motor (A) scheiden van de vele aangesloten encoder- en accessoirekabels (B); op deze manier is de isolatie van de kableringen gegarandeerd.
- Plaats de funderingsbasis;
- Giet het beton en breng, voor deze hard begint te worden, de funderingsplaat op de afmetingen aangeduid op Fig. 4; let er hierbij op dat ze parallel met de poort en perfect waterpas is.Wacht tot het beton volledig uitgehard is
- Verwijder de moeren van de plaat en positioneer daarna de motorreductor op de funderingsbasis.

Als er reeds een tandstang is, plaats dan het REV kettingwiel op 1-2 mm afstand om te vermijden dat het gewicht van de poort rust op de motorreductor. Hiervoor moet u de hoogte van de REV aanpassen aan de verstelbare steunbasis (Fig.5) en dan de borgmoeren krachtig aandraaien.

Als alternatief, als volgt te werk gaan:

- De motorreductor ontgrendelen en de vleugel volledig openen;
- Plaats het eerste deel van de tandstang op de deur zodanig dat het begin van de tandstang overeenkomt met het begin van de poort. Bevestig daarna de tandstang op de poort met gepaste middelen waarbij een afstand van 1-2 mm vanaf het kettingwiel wordt behouden (Fig.6);
- Snij het overtollige deel van de tandstang af;
- Beweeg, tenslotte, de poort verscheidene keren en zorg er voor dat de alignering en de 1-2mm afstand tussen de tandstang en het kettingwiel wordt nageleefd voor de volledige lengte.
- Schroef de blokkeringsmoeren van de REV stevig vast (Fig.7) en dek ze af met de plastic beschermplaatjes.

4.3 Hoe de motorreductor ontgrendelen

Wanneer de vergrendeling, op de handgreep geplaatst (beschermd met een plastic afdekplaatje), geopend is zal de hendel draaien in de richting aangeduid in Fig.8; de motorreductor is nu ontgrendeld en is de poort, bij afwezigheid van andere obstakels, vrij in haar bewegingen. Voor de omgekeerde procedure moet u de hendel draaien tot het eindpunt van de einderit en sluiting van de vergrendeling (vergeet de vergrendeling niet te beschermen met het daarvoor bestemde dekseltje), brengt REV terug in werkingsomstandigheden.

4.4 Einderit

Afstelling mechanische einderitschakelaar

Bij alle REV-modellen is een einderitschakelaar voorzien die bij activering voor elke installatie moet worden afgesteld. **DEA** System levert twee nokken voor einderitschakelaar (Fig.9) die moeten geïnstalleerd worden op de tandheugel van het hekken en vervolgens afgesteld om de doeltreffendheid en de veiligheidsafstanden bij opening en sluiting van het hekken te garanderen.
Hoe er rekening mee dat wanneer de einderitten starten, de deur nog eens 2-3 cm zal bewegen; Het is nu het gepaste moment om de einderitbeugels op een voldoende afstand van de mechanische stops te brengen.

Afstelling van de magnetische einderitschakelaar

Monteer de steunbeugels voor de magneten zoals aangeduid in Fig.11. Zorg er voor dat de **BLAUWE** magneten gemonteerd worden overeenkomstig de sluitingseinderit, de **GROENE** magneet overeenkomstig de openingseinderit (Fig.12). Verbind de **BRUINE** magnetische sensorkabel met ingang FCC 1 en de **ZWARTE** met ingang FCA 1 (Fig.13);

OPGELET Om de ingangen van de einderitschakelaar correct te identificeren verwijzen we naar de handleiding van gebruikte sturingskast.

OPGELET De incorrecte montage van de magneten kan gevaarlijk zijn voor zaken en personen; Respecteer de voorwaarden voorgeschreven in deze instructies.

Monteer de magnetische sensor zoals getoond in Fig.10. De sensor moet minimum 30mm uitsteken uit de steunbeugel, zo zal eventuele interferentie vermeden worden.
Stel de magnetische steunbeugels zodanig af dat er een afstand van de sensor van 10-20mm wordt behouden;

OPGELET De posities van de openings- en sluitingsmagneten verwijzen naar een standaard installatie (motor aan de linker kant van de poort). Bij gebruik van parameter P063 (enkel voor NET centrales) voor de geïnverteerde motorinstallatie (motor rechts) mag de positie van de magneten niet gewijzigd worden.

MEERT nv/sa

4.5 Omkeerbare modellen

De omkeerbare modellen laten, in geval van stroomuitval, de manuele beweging van de poort toe zonder de motorreductor te moeten ontgrendelen. Alle omkeerbare modellen zijn uitgerust met een parkeerrem bij opening/sluiting die de normale functionering onomkeerbaar maakt.

Raadpleeg het bijgevoegd blad voor de juiste procedure van reiniging/onderhoud van de elektrorem. **DEA** herinnert eraan dat de beschreven bewerkingen door gekwalificeerd personeel moeten worden uitgevoerd.

5.1 ELEKTRISCHE AANSLUITINGEN VOOR MOTOREN 24V

Voer de elektrische aansluitingen uit volgens de aanwijzingen in "Tabel 1" en het schema op pag. 8.

OPGELET Om een passend niveau van elektrische veiligheid te garanderen (minimum 4 mm bovengronds of 1 mm doorheen de isolatie) moet de voedingskabel 230V duidelijk gescheiden gehouden worden van de kabels met zeer lage veiligheidsspanning (voeding motoren, sturingen, elektrovergrendeling, antenne, hulpvoeding). Zorg er hierbij voor (230 V ~) ze vast te maken met gepaste spanbandjes dicht bij de klemmenblokken.

OPGELET Gebruik, voor de aansluiting op het net 230 V ~± 10% 50 Hz met een omnipolaire schakelaar of met een ander dispositief dat de omnipolaire uitschakeling van het net garandeert, met een openingsafstand van de contactpunten = 3mm.

OPGELET Voor de aansluiting van de encoder op de sturingskast moet er uitsluitend een speciale kabel 3x0,22mm2 worden gebruikt.

Tabel 1 "Aansluiting op de klemborden"

3-4	22 V ~	22 V ~ Ingang stroom 22V van de transformator		
5-6	24VBatt	Ingang stroom 24 V ⎓ van de batterij of van de fotovoltaïsche accumulator Green Energy (let op de polariteit)		
7-8	M1	Uitgang motor 1		
9	⏚	Connectie metalen delen van de motoren		
10-11	M2	Uitgang motor 2 (indien aanwezig)		
12-13	WARNING	Uitgang 24 V ⎓ max 15 W voor vast waarschuwingslampje open poort (indien P052=0), intermitterend (indien P052=1) of courtesy lichtje (indien P052>1)		
14-15	ELETTR	**14 (-)**	Uitgang "boost" voor elektrovergrendeling max 1 art.110 (indien P062=0), uitgang 24V max 5W impuls (als P062=1), stappenmotor (indien P062=2), uitgang elektromagnetische rem voor omkeerbare motoren (indien P062=3), uitgang voor voeding elektrovergrendeling via extern relais (indien P062=4), uitgang voor elektromagnetische voeding voor slagbomen (indien P062=5) of getemporiseerde uitgang (indien P062>5).	
		15 (+)		
16-17	FLASH	Uitgang knipperlichtje 24 V ⎓ max 15W art. LED24AI		
18-19	FCC 1	**18 - N.C.**	Input 6 FCC 1. Bij interventie stopt de sluitingsrit van motor 1. **Indien niet gebruikt kortsluiten.**	Wanneer de installatie verschillende commando's en/of aanvullend bij de standaard vereist, kan elke ingang geconfigureerd worden voor de gewenste functie. **Zie hoofdstuk "Geavanceerde Programmering".**
		19 - Com		
20-21	FCA 1	**20 - N.C.**	Input 5 FCA 1. Bij interventie stopt de openingsrit van motor 1. **Indien niet gebruikt kortsluiten.**	
		21 - Com		
22-23	PHOTO 1	**22 - N.C.**	Input 4 PHOTO 1. Wanneer actief (Zie P050 in tabel parameters), veroorzaakt de activering van ingang PHOTO 1: de inversie van de beweging (tijdens sluiting), het stoppen van de beweging (tijdens opening), belet de start (met gesloten poort). **Indien niet gebruikt kortsluiten.**	
		23 - Com		
24-25	SAFETY	**24 - N.C.**	Input 3 SAFETY. Bij activering volgt er inversie van de beweging. Zie P055 en P056 in tabel parameters. **Indien niet gebruikt kortsluiten.**	
		25 - Com		
26-27	PED	**26 - N.O.**	Input 2 PED. Bij interventie volgt de opening van de enige motor 1.	
		27 - Com		
28-29	START	**28 - N.O.**	Input 1 START. Bij interventie volgt opening of sluiting van de motoren. Kan functioneren in modaliteit "inversie" (P049=0) of "stap-voor-stap" (P049=1).	
		29 - Com		
30	Y	Ingang signaal radio-antenne		
31	⏚	Ingang aarding radio-antenne		
32-33	+24VAUX	**32 (+)**	Uitgang 24 V ⎓ hulpvoeding	**(AUX + ST) = max 200mA**
		33 (-)		
1-2	+24V_ST	**1 (-)**	Gestabiliseerde uitgang 24 V ⎓ voeding gecontroleerde veiligheidsmechanismen.	
		2 (+)		
J5 B A	**J9** B A	Jumper selectie type encoder (J5=M1 - J9=M2): • Positie "A"= motoren met encoder (vergeet niet in te stellen P029=0) • Positie "B" = motoren zonder encoder (vergeet niet in te stellen P029=1)		

MEFFT bvba

ELEKTRISCH SCHEMA VOOR MOTOREN 24V

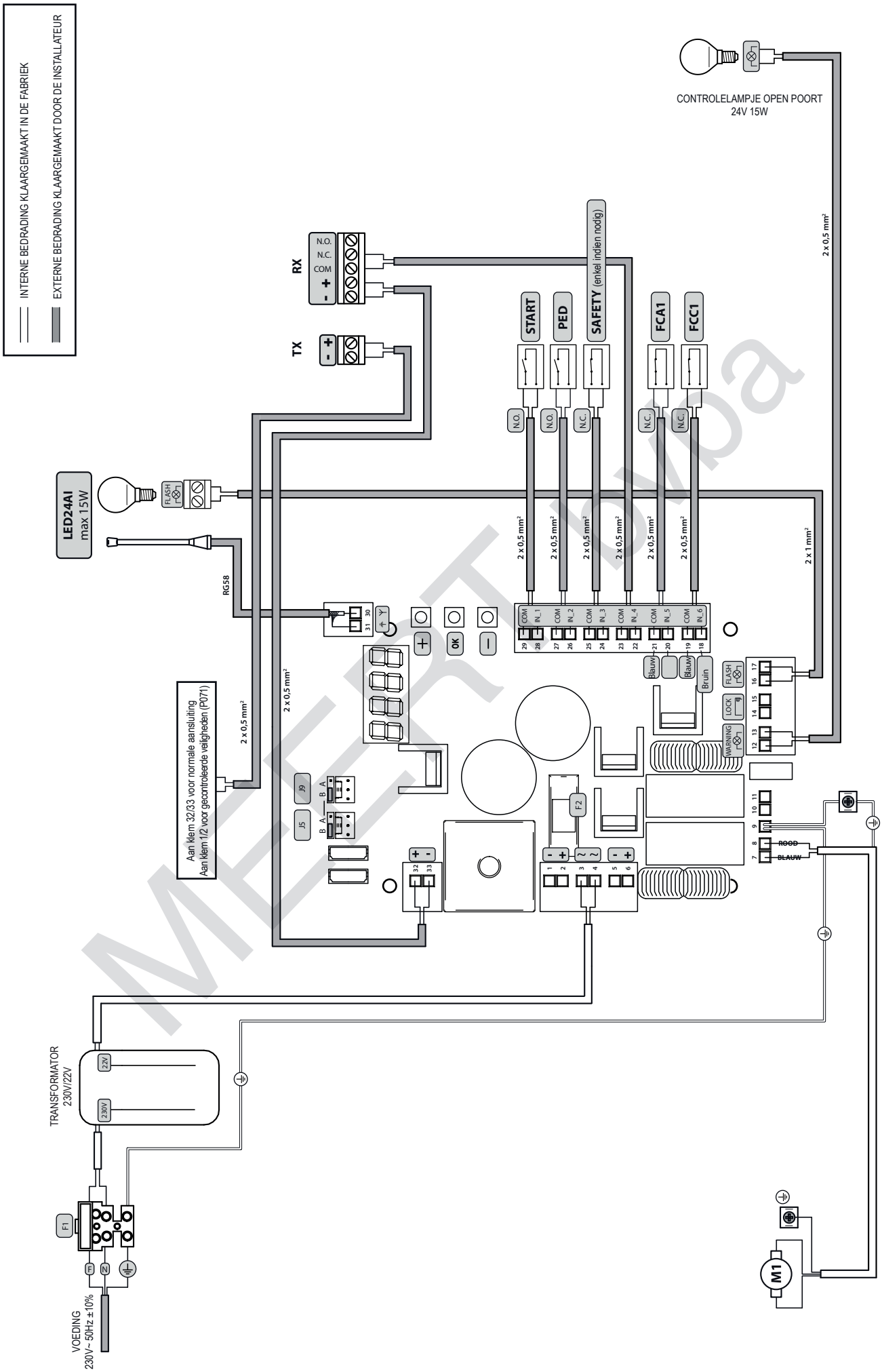

MEERT bvba

5.2 ELEKTRISCHE AANSLUITINGEN VOOR MOTOREN 230V

Voer de elektrische aansluitingen uit volgens de aanwijzingen in "Tabel 2" en het schema op pag. 10.

OPGELET Om een passend niveau van elektrische veiligheid te garanderen, moet de voedingskabel 230 V duidelijk gescheiden gehouden worden (minimum 4 mm bovengronds of 1 mm doorheen de supplementaire isolatie) van de kabels met zeer lage veiligheids-spanning (voeding motoren, sturingen, elektrovergendeling, antenne, hulpvoeding) door ze vast te maken met gepaste spanbandjes dicht bij de klemmenblokken.

OPGELET Gebruik, voor de aansluiting op het net 230 V ~± 10% 50 Hz met een omnipolaire schakelaar of met een ander dispositief dat de omnipolaire uitschakeling van het net garandeert, met een openingsafstand van de contactpunten = 3mm.

OPGELET Voor de aansluiting van de encoder op de sturingskast moet er uitsluitend een speciale kabel 3x0,22mm2 worden gebruikt.

OPGELET Voor de omkeerbare modellen met elektrorem en zonder sturingskast NET230N aan boord, niet vergeten van de parameter P062=3 in te stellen (uitgang elektro-parkeerrem voor omkeerbare motoren).

Tabel 2 "Aansluiting op de klemborden"

1-2		Ingang stroom 230 V ~ ±10% (50/60 Hz)		
3-4-5	M1	Uitgang motor 1 230 V ~ max 500W (max 600W indien een enkele motor aanwezig is)		
6-7-8	M2	Uitgang motor 230 V ~ max 500W (indien aanwezig)		
9-10	WARNING	Uitgang 230 V ~ max 150 W voor vast controlelampje open poort (if P052=0) of courtesy ligth (if P052>1)		
11-12	FLASH 230	Uitgang knipperlichtje 230 V ~ max 40W		
13-14	ELETTR	**13 (-)** **14 (+)**	Uitgang "boost" voor elektrovergrendeling max 1 art.110 (indien P062=0), uitgang 24V max 5W impuls (als P062=1), stappenmotor (indien P062=2), uitgang elektroparkeerrem voor omkeerbare motoren (indien P062=3), uitgang voor voeding elektrovergrendeling via extern relais (indien P062=4), uitgang voor elektromagnetische voeding voor slagbomen (indien P062=5) of getemporiseerde uitgang (indien P062>5).	
15-16	WL / FL24	FL WL	Uitgang 24V ⎓ max 100mA; Via selectie van de jumper FL/WL is een kloon in 24V mogelijk van de uitgang Flash 230 (indien ingesteld FL) of van de uitgang Warning (indien ingesteld WL). **Opgelet:** Het bereik van de uitgang laat enkel het gebruik van LED knipperlampjes toe.	
17-18	FCC 1	**17 - N.C.** **18 - Com**	Input 6 FCC 1. Bij interventie stopt de sluitingsrit van motor 1. **Indien niet gebruikt kortsluiten.**	Wanneer de installatie verschillende commando's en/of aanvullend bij de standaard vereist, kan elke ingang geconfigureerd worden voor de gewenste functie. **Zie hoofdstuk "Geavanceerde Programmering"**
19-20	FCA 1	**19 - N.C.** **20 - Com**	Input 5 FCA 1. Bij interventie stopt de openingsrit van motor 1. **Indien niet gebruikt kortsluiten.**	
21-22	PHOTO 1	**21 - N.C.** **22 - Com**	Input 4 PHOTO 1. Wanneer actief (Zie P050 in tabel parameters), veroorzaakt de activering van ingang PHOTO 1: de inversie van de beweging (tijdens sluiting), het stoppen van de beweging (tijdens opening), belet de start (met gesloten poort). **Indien niet gebruikt kortsluiten.**	
23-24	SAFETY	**23 - N.C.** **24 - Com**	Input 3 SAFETY. Bij activering volgt er inversie van de beweging. Zie P055 en P056 in tabel parameters. **Indien niet gebruikt kortsluiten.**	
25-26	PED	**25 - N.O.** **26 - Com**	Input 2 PED. Bij interventie volgt de opening van de enige motor 1.	
27-28	START	**27 - N.O.** **28 - Com**	Input 1 START. Bij interventie volgt opening of sluiting van de motoren. Kan functioneren in modaliteit "inversie" (P049=0) of "stap-voor-stap" (P049=1).	
29	Y	Ingang signaal radio-antenne		
30	⏚	Ingang aarding radio-antenne		
31-32	+24VAUX	Uitgang 24 V ~ hulpvoeding		**(AUX + ST) = max 200mA**
33-34	+24V_ST	**33 (+)** **34 (-)**	Uitgang 24 V ⎓ voeding gecontroleerde veiligheidsdispositieven	

NEERTAMPA

ELEKTRISCH SCHEMA VOOR MOTOREN 230V

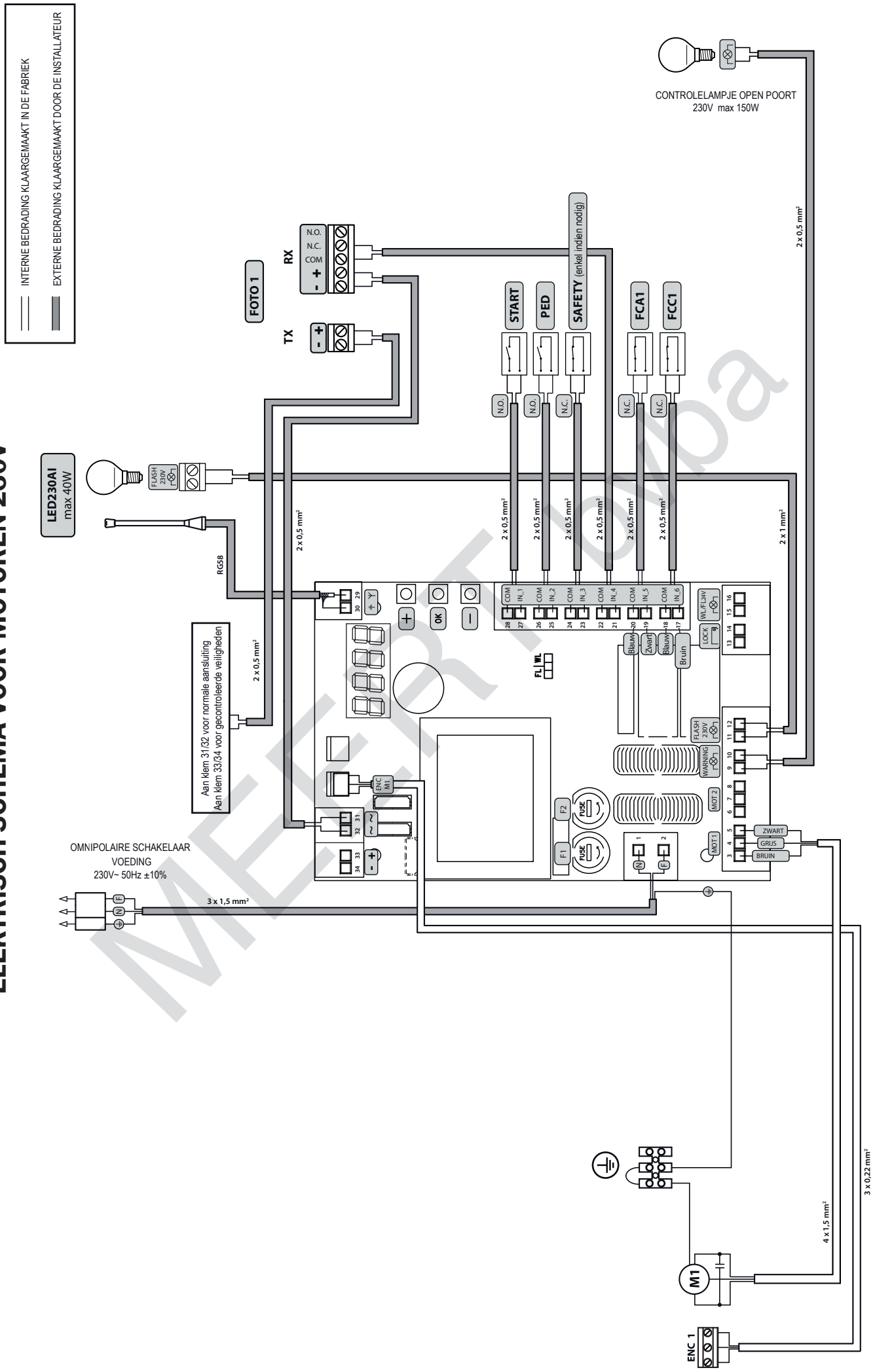

MEERT Poma

6 STANDAARD PROGRAMMERING

OPGELET Voor omkeerbare motoren met elektrorem, niet vergeten van in te stellen P062=3.

1 Voeding

Geef voeding, op het display verschijnen achter mekaar de meldingen "rES-", "tYPE", "-00-" gevolgd door het symbool gesloten poort "----".

* Wanneer de sturing reeds geprogrammeerd is en de herontsteking te wijten is aan een stroomonderbreking, bij de eerste START-impuls, zal de reset-procedure worden uitgevoerd (zie 'rESP" in tabel Status Berichten op pag. 17).

2 Visualisering status ingangen en maneuverteller

1. Scrol over de parameters met de [+] en [-] toetsen tot P013 op het display verschijnt;
2. Ga naar de parameter door op de [OK] -knop te drukken;
3. Op het display verschijnt "Status ingangen" (controleer of dit correct is);

   OPEN CONTACT — CLOSE CONTACT

4. Druk opnieuw op toets [OK] ;
5. Op het display verschijnt "Totale maneuverteller" (*zie P064):

   Vb: C003 = 3x1000* = 3000 uitgevoerde maneuvers
6. Druk opnieuw op toets [OK] ;
7. Op het display verschijnt "Maneuverteller Onderhoud" (*zie P065):

   Vb: c005 = 5*x500 = 2500 maneuvers nog uit te voeren voor het verzoek tot interventie voor onderhoud (c--- = gedesactiveerde maneuverteller onderhoud)
8. Druk opnieuw op toets [OK] om de parameter te verlaten (op het display verschijnt opnieuw P013).

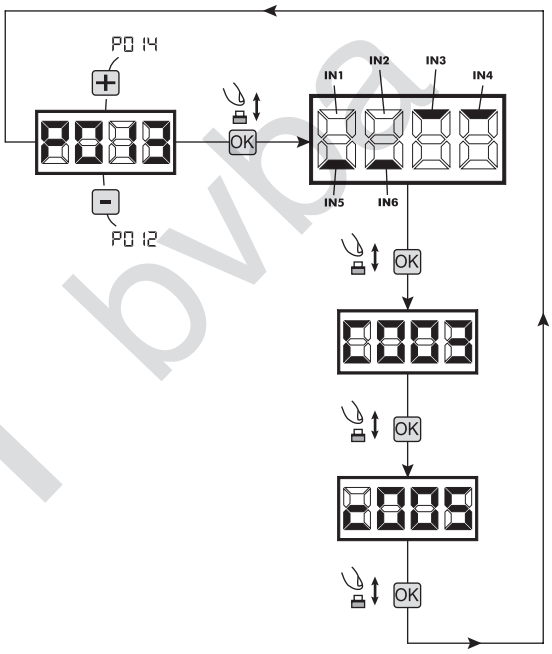

3 Selectie van het motortype

! BELANGRIJK !

1. Scrol over de parameters met de [+] en [-] toetsen tot P028 op het display verschijnt;
2. Ga naar de parameter door op de [OK] -knop te drukken;
3. Controleer of de ingestelde waarde d007 (REV) is, zo niet moet die gekozen wordenvia de [+] en [-] toetsen;
4. Bevestig de keuze door op de [OK] -knop te drukken (op het display verschijnt opnieuw P028).

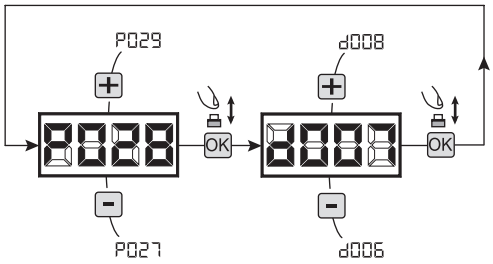

4 Selectie looprichting

1. Scrol over de parameters met de [+] en [-] toetsen tot P063 op het display verschijnt;
2. Ga naar de parameter door op de [OK] -knop te drukken;
3. Stel in via de [+] en [-] toetsen:
   - d000=voor motor in standaardpositie (links van de opening);
   - d001=voor geïnverteerde motor (rechts van de opening);
4. Bevestig de keuze door op de [OK] -knop te drukken (op het display verschijnt opnieuw P063).

Opgelet: De parameter inverteert automatisch de uitgangen open/sluit van de motoren en de eventuele einderitingangen opening/sluiting.

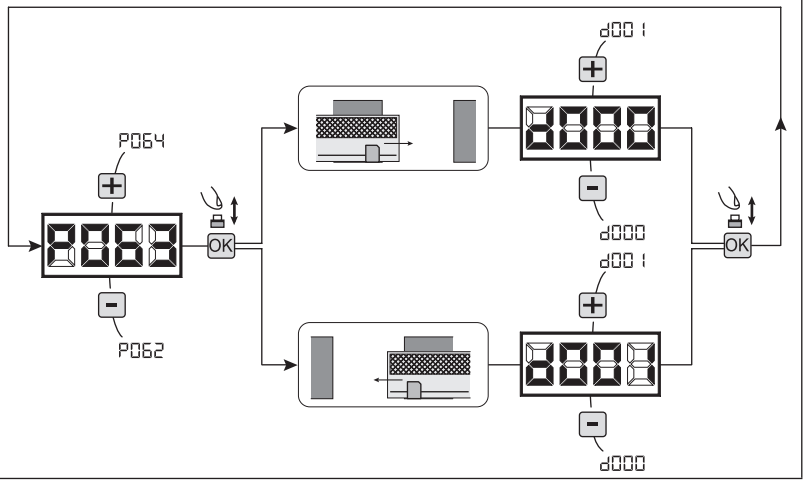

MEERT bvba

5 Regeling nokken einderitschakelaar

1. Scrol over de parameters met de + en - toetsen tot P001 op het display verschijnt;
2. Ga naar de parameter door op de OK -knop te drukken;
3. Druk op de + (**OPEN**) en - (**SLUIT**), toetsen, breng de poort in openingspositie en stel de bijhorende nok van de einderitschakelaar af zodat deze op dit punt de microschakelaar indrukt;
4. Bevestig de keuze door op de OK -knop te drukken (op het display verschijnt opnieuw P001).

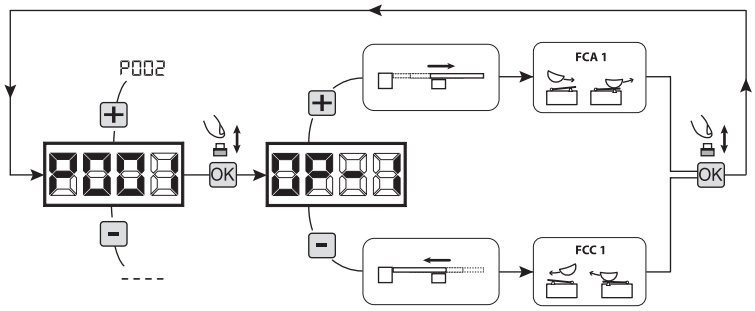

6 Aanleren van de motorslag

1. Zorg ervoor dat de nokken van de einderitschakelaar van opening en sluiting adequaat zijn afgesteld;
2. Scrol over de parameters met de + en - toetsen tot P003 op het display verschijnt;
3. Ga naar de parameter door op de OK -knop te drukken;
4. Als het symbool "APPr" knippert, de OK -knop te drukken;
5. Laat de OK -knop los wanneer het symbool "APPr" stopt met knipperen; het aanleermanoeuver begint met motor 1 in opening;
6. Wacht tot de vleugel zoekt en stopt op de openingsaanslag en daarna op de sluitingsaanslag.
7. Eens het manoeuvre beëindigd verschijnt "- - - - " opnieuw op het display.

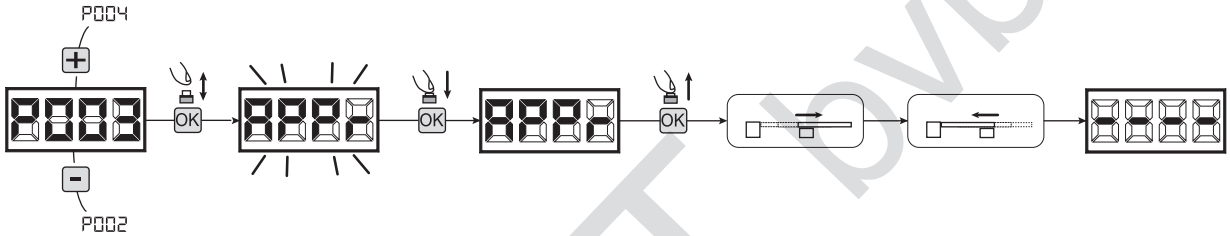

7 Aanleren afstandsbedieningen

7.1 Selectie codering afstandsbedieningen

1. Scrol over de parameters met de + en - toetsen tot P027 op het display verschijnt;
2. Ga naar de parameter door op de OK -knop te drukken;
3. Selecteer het type afstandsbediening via de + en - toetsen:
   - d000=vaste rolling-code **(aanbevolen)**;
   - d001=volledige rolling-code;
   - d002=dip-switch;
4. Bevestig de keuze door op de OK -knop te drukken (op het display verschijnt opnieuw P027).

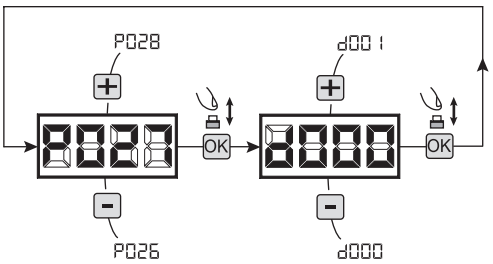

Opgelet: Indien het nodig is het coderingstype te wijzigen, en enkel wanneer afstandsbedieningen met diverse codering reeds in het geheugen aanwezig zijn, moet u het geheugen annuleren (P004) **NADAT** u de nieuwe codering hebt ingesteld.

MEERT bvba

7.2 Aanleren

1. Scroll over de parameters met de knoppen [+] en [-] tot P005 op het display verschijnt;
2. Ga naar de parameter terwijl u de [OK] -knop indrukt;
3. Bij het symbool "LEAr" druk op een knop van de afstandsbediening om te memoriseren;
4. Op het display zal het amper opgeslagen symbool van de afstandsbediening en daarna "LEAr" verschijnen;
5. Herhaal de handeling vanaf punt 3 om eventuele andere afstandsbedieningen te memoriseren;
6. Beëindig het memoriseren en wacht 10 seconden tot het symbool "----" op het display verschijnt.

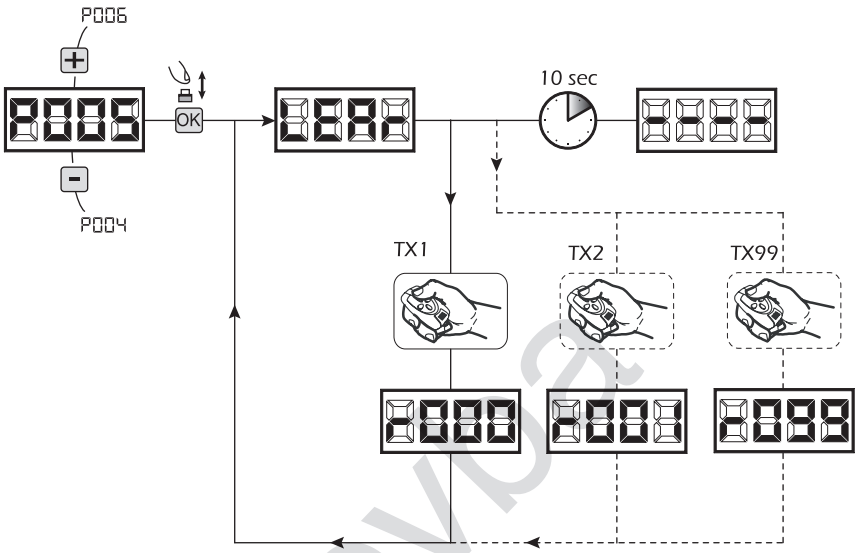

Opgelet: Bij afstandsbedieningen met codering Rolling-Code, kan de ontvanger in aanleermodus worden geplaatst door een impuls te geven op de verborgen knop op een vooraf aangeleerde afstandsbediening.
Opgelet: Bij gepersonaliseerde afstandsbedieningen is, na toegang tot P005, het aanleren van de eerste gepersonaliseerde afstandsbediening mogelijk door enkel op de verborgen toets te drukken.
Daarna kunnen enkel de afstandsbedieningen gepersonaliseerd met dezelfde encryptiesleutel van de eerste (via de gebruikelijke procedure) aangeleerd worden, behalve wanneer er geen geheugenreset werd uitgevoerd (P004).

8 Wijziging van de functioneringsparameters

In geval het nodig is de functioneringsparameters te wijzigen (bvb. kracht, snelheid, enz ...):

1. Scrol over de parameters met de + en - toetsen tot de gewenste parameter op het display verschijnt (bvb.P032);
2. Ga naar de parameter door op de [OK] -knop te drukken;
3. Stel de gewenste waarde in via de [+] en [-] toetsen;
4. Bevestig de keuze door op de [OK] -knop te drukken (op het display verschijnt opnieuw de voordien geselecteerde parameter).

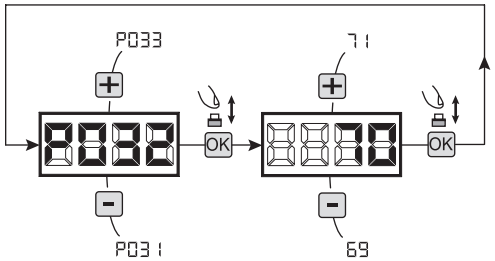

Raadpleeg tabel op pag. 19 voor de volledige lijst van de "Functioneringsparameters".

9 Einde van de programmering

OPGELET Op het einde van de programmeringsprocedure drukt u op de [+] en [-] toets tot het symbool "----", verschijnt; de automatisering wacht nu op commando's voor de normale functionering.

Om eventuele bewerkingen van "Geavanceerde Programmering" uit te voeren (annulering van de afstandsbedieningen, configuratie ingangen, enz ...), verwijzen we naar pagina 14.

MEERT bvba

7 GEAVANCEERDE PROGRAMMERING

Hieronder vermelden we enkele programmeringsprocedures in verband met het beheer van het geheugen van afstandsbedieningen en van de geavanceerde configuratie van de besturingsingangen.

1 Annulering gememoriseerde afstandsbedieningen

1.1 Annulering van alle afstandsbedieningen

1. Scrol over de parameters tot P004 op het display verschijnt;
2. Ga naar de parameter door op de OK -knop te drukken;
3. Als het symbol "CAnC" knippert, de OK -knop ingedrukt houden;
4. Laat de OK -knop los wanneer het symbol "CAnC" stopt met knipperen;
5. Alle gememoriseerde afstandsbedieningen zijn nu geannuleerd (op het display verschijnt opnieuw P004).

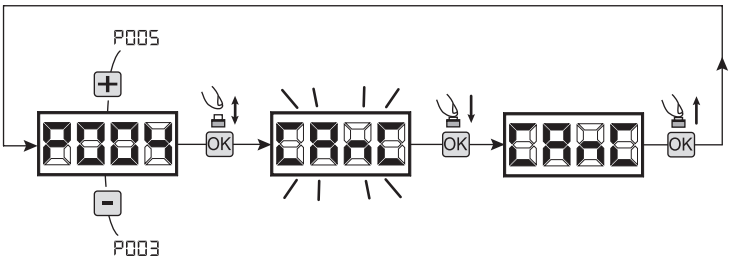

1.2 Zoeken en annuleren van een afstandsbediening

1. Scrol over de parameters tot P006 op het display verschijnt;
2. Ga naar de parameter door op de OK -knop te drukken;
3. Kies de afstandsbediening die u wenst te annuleren via de + en - toetsen (bvb. r003);
4. Als het symbol "r003" knippert de OK -knop ingedrukt houden;
5. Laat de OK -knop los zodra het symbol "r - - -" verschijnt;
6. De geselecteerde afstandsbediening is nu geannuleerd (op het display verschijnt P006 opnieuw).

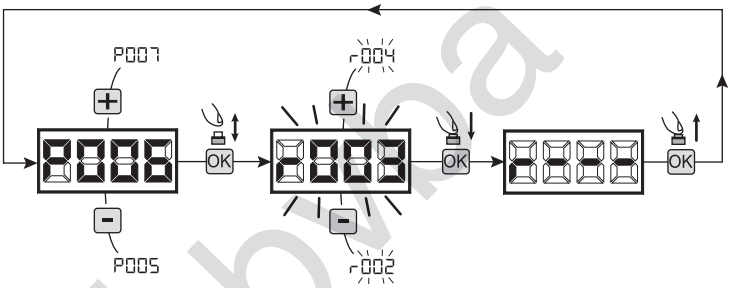

2 Herstel van de default parameters

2.1 Herstel van de functioneringsparameters

1. Scrol over de parameters met de + en - toetsen tot P007 op het display verschijnt;
2. Ga naar de parameter door op de OK -knop te drukken;
3. Als het symbol "dEF 1" knippert, de OK -knop ingedrukt houden;
4. Laat de OK -knop los wanneer het symbol "dEF 1" stopt met knipperen;
   Alle default parameters worden opnieuw opgeladen voor de configuratie die nu in gebruik is behalve voor de parameters van P016 tot P022 en van P076 tot P098;
5. Eens de bewerking beëindigd zal P007 opnieuw op het display verschijnen.

Opgelet: Na het herstel van de default parameters moet de programmering van de centrale opnieuw uitgevoerd worden en moeten alle functioneringsparameters afgesteld worden; vergeet vooral niet de configuratieparameters van de motor correct in te stellen (P028 - P029 - P030).
Opgelet: Voor omkeerbare motoren met elektro-rem niet vergeten van in te stellen P062=3 op het einde van de procedure.

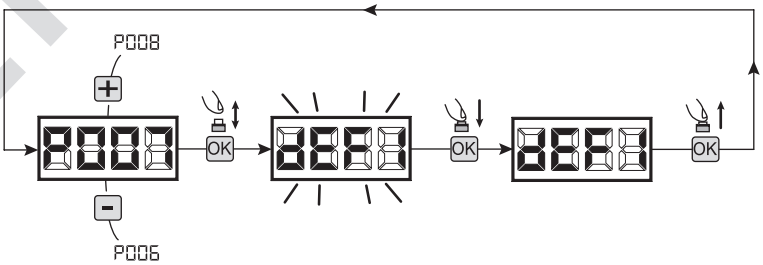

2.2 Herstel afstellingen "I/O" (Input/Output)

1. Scrol over de parameters met de + en - toetsen tot P010 op het display verschijnt;
2. Ga naar de parameter door op de OK -knop te drukken;
3. Als het symbol "dEF2" knippert, de OK -knop ingedrukt houden;
4. Laat de OK -knop los wanneer het symbol "dEF2" stopt met knipperen;
   Alle default parameters worden opnieuw opgeladen voor de configuratie die nu in gebruik is behalve voor de parameters van P016 tot P022 en van P076 tot P098;
5. Eens de bewerking beëindigd zal P010 opnieuw op het display verschijnen.

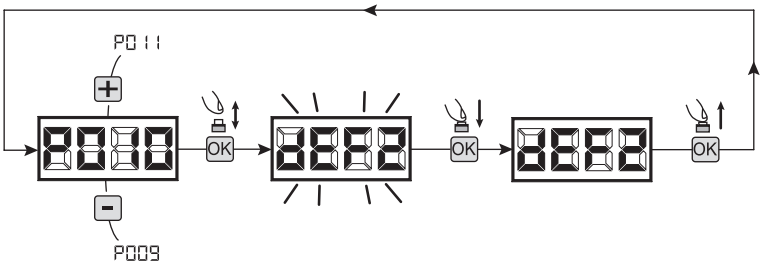

WEERT bv.a

3 Blokkering/ontgrendeling toegang tot programmering

Bij gebruik van een afstandsbediening met een “dip-switch”-codering (ongeacht het type afstandsbediening dat eventueel reeds is gememoriseerd), kan men de toegang tot de programmering van de centrale blokkeren en ontgrendelen teneinde elke manipulatie te vermijden. Het instellen van de “dip-switch” op de afstandsbediening vormt de blokkerings-/ontgrendelingscode, gecontroleerd door de centrale.

3.1 Blokkering toegang tot de programmering

1. Scrol over de parameters met de [+] en [-] toetsen tot P008 op het display verschijnt;
2. Ga naar de parameter door op de [OK] -knop te drukken;
3. Op het display verschijnen alternerend de symbolen Pr OG/FrEE om aan te tonen dat de centrale wacht op de overdracht van de blokkeringscode;
4. Druk binnen de 10 sec op de toets CH1 van de “TX Master”, op het display verschijnt Pr OG/bLOC alvorens terug te keren naar de lijst van de parameters;
5. De toegang tot de programmering is geblokkeerd.

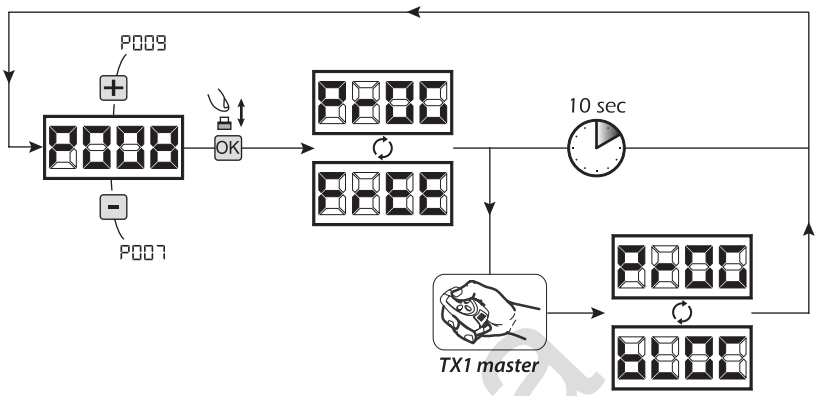

3.2 Ontgrendeling toegang tot de programmering

1. Scrol over de parameters met de [+] en [-] toetsen tot P008 op het display verschijnt;
2. Op het display verschijnen alternerend de symbolen [OK] -knop te drukken;
3. The display shows alternately the writing Pr OG/bLOC om aan te tonen dat de centrale wacht op de overdracht van de ontgrendelingscode;
4. Druk binnen de 10 sec op de toets CH1 van de “TX master”, op het display verschijnt Pr OG/FrEE alvorens terug te keren naar de lijst van de parameters;
5. De toegang tot de programmering is ontgrendeld.

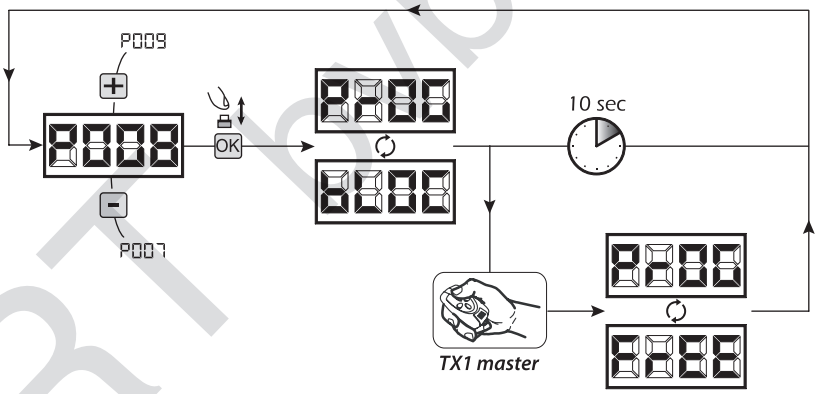

3.3 Ontgrendeling toegang tot de programmering met globale reset

OPGELET! Deze procedure impliceert het verlies van alle gememoriseerde instellingen.
De procedure laat de ontgrendeling van de centrale toe ook zonder de bijhorende ontgrendelingscode te kennen.
Tengevolge van dit ontgrendelingstype, zal de programmering van de centrale en de afstelling van alle functioneringsparameters opnieuw moeten uitgevoerd worden; vergeet vooral niet van de configuratieparameters van de motor correct in te stellen (P028 - P029 - P030). De opmeting van de impactkrachten zal ook moeten herhaald worden om de conformiteit van de installatie te garanderen.

1. Scrol over de parameters met de [+] en [-] toetsen tot P008 op het display verschijnt;
2. Ga naar de parameter door op de [OK] -knop te drukken;
3. Op het display verschijnen alternerend de symbolen Pr OG/bLOC;
4. Druk op de [OK] -knop, op het display verschijnt het symbool knipperend FrEE;
5. Druk opnieuw op de [OK] -knop en houd die 5 sec ingedrukt (door de toets los te laten vòòr de procedure wordt onderbroken): op het display verschijnt het symbool FrEE vast gevolgd door dEF 1, alvorens terug te keren naar de parameterlijst;
6. De toegang tot de programmering is ontgrendeld.

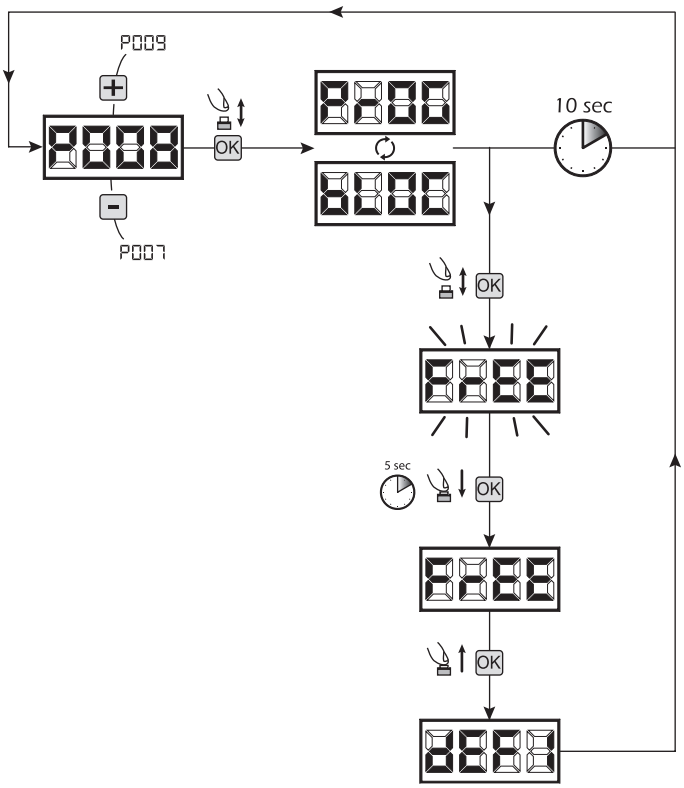

WEERT bvba

4 Downloaden/uploaden geheugen gegevens

4.1 Downloaden van gegevens op de externe geheugenunit (DOWNLOAD)

1. Scrol over de parameters met de [+] en [-] toetsen tot P011 op het display verschijnt;
2. Druk op de [OK] toets, het symbool "dnLd" knippert op het display;
3. Druk opnieuw op de [OK] -knop en hou die 5 sec ingedrukt (indien losgelaten wordt de procedure onderbroken);
4. Laat de [OK] -knop los zodra het symbool "dnLd" stopt met knipperen;
   Alle afstellingen van de centrale (TYPE, parameters, afstandsbedieningen, loop motoren, enz...) worden opgeslagen in de externe geheugenunit;

Opgelet: Als er op de externe geheugenunit gegevens staan, zullen ze tijdens het downloaden van het geheugen overschreven worden.

5. Als de procedure is beëindigd zal P011 opnieuw op het display verschijnen.

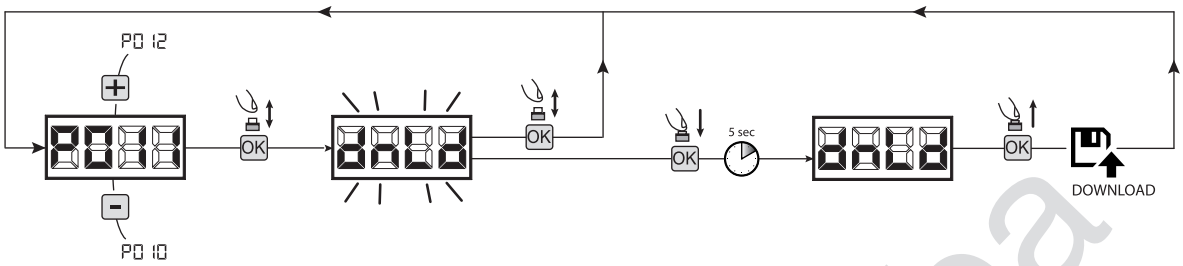

4.2 Uploaden van gegevens vanaf een externe geheugenunit (UPLOAD)

1. Scrol over de parameters met de [+] en [-] toetsen tot P012 op het display verschijnt;
2. Druk op de [OK] toets, het symbool "UPLd" knippert op het display;
3. Druk opnieuw op de [OK] -knop en hou die 5 sec ingedrukt (indien losgelaten wordt de procedure onderbroken);
4. Laat de [OK] -knop los zodra het symbool "UPLd" stopt met knipperen;
   Alle afstellingen van de centrale (TYPE, parameters, afstandsbedieningen, loop motoren, enz...) worden opgeslagen in de externe geheugenunit;
5. Als de procedure is beëindigd zal P012 opnieuw op het display verschijnen.

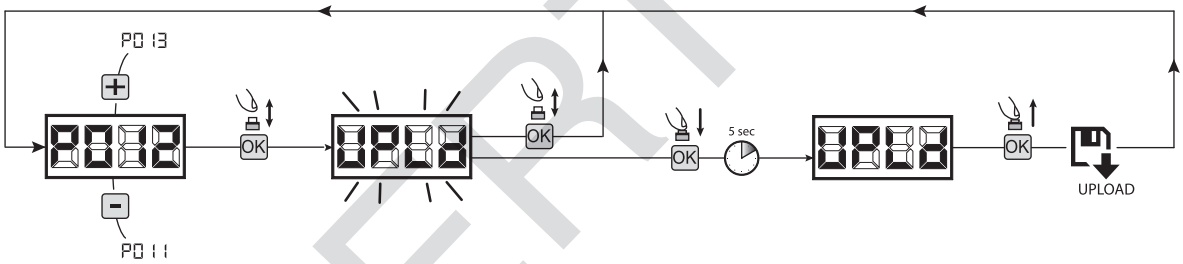

OPGELET Als er geen enkele externe geheugenunit is of wanneer de verbindingskabel ontkoppeld is tijdens de overdracht van gegevens, verschijnt het bericht Err9, waarna de sturingscentrale volledig wordt gereset en op het display de melding "TYPE" knipperlicht verschijnt. Raadpleeg de instructie van de externe geheugenkaart om de werking van de sturingskast te herstellen.

5 Configuratie van de ingangen

Indien de installatie verschillende commando's en/of als extra bij de standaard beschreven in de elektrische schema's, vereist, kan u elke ingang configureren voor de gewenste functionering (bvb. START, FOTO, STOP, enz...)

1. Scrol over de parameters met de [+] en [-] toetsen tot verschijnt wat overeenkomt met de gewenste ingang:
   - P017= voor INPUT 1;
   - P018= voor INPUT 2;
   - P019= voor INPUT 3;
   - P020= voor INPUT 4;
   - P021= voor INPUT 5;
   - P022= voor INPUT 6;
2. Ga naar de parameter (bvb P018) door op de [OK] -knop te drukken;
3. Via de [+] en [-] toetsen, stelt u de waarde in die overeenkomt met de gewenste functionering (raadpleeg de tabel "configuratieparameters ingangen" op pag. ????);
4. Bevestig de keuze door op de [OK] -knop te drukken (op het display verschijnt opnieuw P018).
5. Voer de aansluiting uit op de ingang die u zopas hebt geconfigureerd.

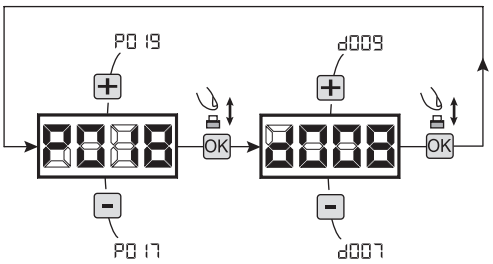

6 Programmering beëindigd

OPGELET Op het einde van de programmeringsprocedure, op de [+] en [-] toetsen drukken tot het symbool "- - - - " verschijnt; de automatisering wacht nu op commando's voor de normale werking.

MEERT bvba

8 BERICHTEN ZICHTBAAR OP HET DISPLAY

STATUSBERICHTEN	
Berichten	***Beschrijving***
----	Gesloten hek
[illegible]	Open hek
OPEn	Opening aan de gang
CLOS	Sluiting aan de gang
StEP	Centrale wacht op instructies na een startimpuls, met stap-voor-stap functionering
StOP	Interventie ingang stop of een obstakel werd gedetecteerd met beperkte inversieduur (P055>0 of P056>0)
rESP	Reset huidige positie: De sturingscentrale werd zopas gereset na een stroomonderbreking of het hek heeft het max toegestane (80) aantal inversies, zonder ooit in de sluitingsaanslag te komen, of het max toegestane (7) aantal opeenvolgende interventies van het anti-crashmechanisme, overschreden. Het zoeken van de einderitpunten van eerste opening en van de daaropvolgende sluiting in vertraagde snelheid werd geactiveerd.

FOUTMELDINGEN		
Berichten	***Beschrijving***	***Mogelijke oplossingen***
ErrP	Positiefouten: De procedure van het resetten van de positie is niet gelukt. De centrale blijft op commando's wachten.	- Controleer of er geen bijzondere wrijvingen en/of obstakels zijn tijdens de rit; - Geef een startimpuls om de procedure van configuratie van de positie te resetten; - Ga na of het maneuver correct is beëindigd door de rit van de vleugel(s), indien nodig, manueel te helpen; - Pas, indien nodig, de ingestelde waarden van de kracht en de snelheid van de motor(en) eventueel aan.
Err3	Fotocellen en/of veiligheidsmechanismen geactiveerd of defect.	- Controleer de correcte functionering van alle veiligheidsmechanismen en/of geïnstalleerde fotocellen.
Err4	Mogelijke schade/oververhitting van het vermogenscircuit van de sturingskast.	- Sluit de stroomvoorziening enkele minuten af en geef weer stroom. Geef een startimpuls, als de melding wordt herhaald, vervang de sturingskast.
Err5	Time-out rit motoren: De motor(en) heeft (hebben) de maximale arbeidsduur overschreden (4 min) zonder ooit te stoppen.	- Geef een startimpuls om het maneuver van configuratie van de positie te resetten; - Ga na of het maneuver correct is beëindigd.
Err6	Time-out detectie obstakel: Met gedesactiveerde anti-crashsensor, werd de aanwezigheid van een obstakel dat de beweging van de vleugel met meer dan 10 sec verhindert, toch gedetecteerd.	- Controleer of er geen bijzondere wrijvingen en/of obstakels zijn tijdens de rit; - Geef een startimpuls om het maneuver van configuratie van de positie te resetten; - Ga na of het maneuver correct is beëindigd.
Err7	Beweging van de motoren niet gedetecteerd.	- Controleer de correcte aansluiting van de motoren en van de bijhorende encoders. - Controleer de correcte positionering van de Jumpers J5 en J9 zoals aangeduid in het elektrische schema (enkel voor modellen 24V). - Als de melding wordt herhaald, vervang de sturingskast.
Err9	Geen/onderbroken communicatie met externe geheugenkaart (ook NET-EXP of NET-NODE).	- Controleer of de verbindingskabel van de externe geheugenkaart correct is aangesloten. - Wanneer er een overdracht van gegevens gebeurt (DOWNLOAD/UPLOAD), moet er op toegezien worden dat deze niet onderbroken wordt (bv. door de kaart los te koppelen voor het einde van de interventie). **Opgelet:** de onderbreking van een UPLOAD veroorzaakt ook een totale RESET van de sturingscentrale.

9 IN WERKING STELLING

De fase van in werking stelling is heel belangrijk om de maximale veiligheid van de installatie te garanderen en de naleving van de normering en de reglementen, vooral alle vereisten van de norm EN12445 die de testmethodes voor de controle van de automatisering van hekken bepaalt.

DEA System herinnert eraan dat alle handelingen van installatie, reiniging of herstelling van de gehele installatie uitsluitend uitgevoerd moeten worden door gekwalificeerd personeel dat alle testen vereist in functie van het aanwezig risico voor zijn rekening moet nemen;

9.1 Installatietest

De test is een essentiële handeling met als doel de correcte installatie van het systeem. **DEA** System wil de correcte test van de gehele automatisering in 4 eenvoudige fasen samenvatten:

- Controleer of u zich nauwgezet houdt aan wat beschreven staat in paragraaf 2 "SAMENVATTING WAARSCHUWINGEN";
- Test de opening en de sluiting van het hekken en ga na of de beweging van de vleugel overeenkomt met wat is voorzien. In dat opzicht wordt aanbevolen diverse testen uit te voeren met als doel de vlotte beweging van het hekken en eventuele gebreken van montage of afstelling te taxeren;
- Controleer of alle veiligheidsmechanismen aangesloten op de installatie correct functioneren;
- Meet de impactkrachten zoals voorzien in de norm EN12445 tot u de afstelling vindt die de naleving van de limieten voorzien door de norm EN12453 garandeert.

OPGELET Het gebruik van wisselstukken die niet in het **DEA** System vermeld zijn, en/of de niet correcte reassemblage kunnen gevaarlijk zijn voor mensen, dieren en zaken; kunnen bovendien het product slecht laten werken; gebruik steeds de onderdelen, vermeld in het **DEA** System, en volg nauwgezet de montageinstructies.

MEERTjoba

9.2 Ontgrendeling en manueel maneuver

In geval van slechte werking van de installatie of eenvoudig stroomuitval, de motorreductor ontgrendelen (Fig.8) en het manueel manoeuvre van de vleugel uitvoeren.

De kennis van de werking van de ontgrendeling is heel belangrijk omdat , in geval van nood, het gebrek aan snelheid bij het werken met dit mechanisme gevaarlijke situaties met zich kan brengen.

OPGELET De efficiëntie en de veiligheid van het manueel manoeuvre van de automatisering wordt gegarandeerd door **DEA** System enkel wanneer de installatie correct is gemonteerd en met originele accessoires.

10 ONDERHOUD

Een goed preventief onderhoud en een regelmatige inspectie van het product garandeert een lange levensduur. In de tabel hiernaast vindt u de lijst van de handelingen van inspectie/onderhoud die periodisch geprogrammeerd en uitgevoerd moeten worden.
In geval van storing kan u de tabel “LEIDRAAD OPSPORING STORINGEN” raadplegen. Als de vermelde raadgevingen geen oplossing bieden, moet u contact opnemen met **DEA** System.

TYPE INTERVENTIE	PERIODICITEIT
reiniging externe oppervlakten	6 maand
controle vastdraaiing schroeven	6 maand
controle functionering ontgrendeling	6 maand
reiniging elektro-rem	6 maand

Tabel “ LEIDRAAD OPSPORING STORINGEN”

Beschrijving	*Mogelijke oplossingen*
Bij instructie van opening of sluiting beweegt de vleugel niet en de elektrische motor van de automatisering treedt niet in werking.	De automatisering is niet correct gevoed; controleer de aansluitingen, de zekeringen en de staat van de voedingskabel zorg eventueel voor hun vervanging/herstelling. Wanneer de poort niet sluit, dan moet de correcte werking van de fotocellen gecontroleerd worden.
Bij instructie van opening treedt de motor in werking maar het hekken beweegt niet.	Controleer of het ontgrendelingsmechanisme van de motor reeds gesloten is (Fig.8).
	Controleer de elektronische apparatuur voor de elektrische afstelling van de kracht en de mechanische wrijving.
	Controleer of de motor niet in tegengestelde richting springt; dat kan eventueel veroorzaakt zijn door de geïnverteerde elektrische aansluiting van de einderitschakelaar.
Tijdens de beweging werkt de automatisatie haperend is er veel lawaai, stopt hij halverwege of start helemaal niet.	Controleer of de beweging van de poortwielen en de geleiderail waarover ze lopen niet gehinderd wordt.
	Er moet steeds een speling zijn tussen de tandstang en het kettingwiel; controleer de installatie van de tandstang.
	Het vermogen van de motorreductor zou onvoldoende kunnen zijn ten opzichte van de kenmerken van de hekkenvleugel; controleer of het juiste model is gekozen.
	De bevestiging aan de poort van de reductor buigt of is niet correct vastgezet; herstel en/of verstevig ze.

11 VERWIJDERING VAN HET PRODUCT

REV bestaat uit materialen van diverse typologie, sommige ervan kunnen gerecycleerd worden (elektrische kabels, plastic, aluminium, enz...), andere moeten verwijderd worden (prints en elektronische componenten).

Ga als volgt te werk:

1. Haal de automatisering van het elektrisch stroomnet;
2. Koppel af en ontmantel alle aangesloten accessoires. Volg de omgekeerde procedure van wat beschreven wordt in de paragraaf “Installatie”;
3. Verwijder de elektronische componenten;
4. Sorteer en ontmantel de verschillende materialen; volg hiervoor nauwgezet de normen die gelden in het Land van verkoop.

OPGELET Overeenkomstig de Richtlijn EU 2012/19/EG betreffende afgedankte elektrische en elektronische apparatuur (AEEA), mag dit elektrisch product in geen enkel geval als ongescheiden gemeentelijk afval worden verwijderd. Gelieve het product te verwijderen door het naar een plaatselijk ophaalpunt te brengen voor een passende recyclage.

MEERT bvba

	PAR.	PROCEDURE	SELECTEERBARE WAARDEN
PROGRAMMERINGSPROCEDURE	P001	Positie motor 1	
	P002	Positie motor 2	
	P003	Aanleren motorslag	
	P004	Annulering afstandsbedieningen	
	P005	Aanleren afstandsbedieningen	
	P006	Zoeken en annuleren van een afstandsbediening	
	P007	Resetting van de functioneringsparameters	
	P008	Blokkering toegang programmering	
	P009	Aanleren aangesloten DE@NET installaties (momenteel niet gebruikt)	
	P010	Resetting instellingen “I/O” (input/output)	
	P011	Overdracht van gegevens op de externe geheugenunit	
	P012	Uploaden van gegevens vanaf een externe geheugenunit	
	P013	Visualisering van status van inputs en maneuverteller	
	P014	Niet gebruikt	
	P015	Niet gebruikt	

	PAR.	BESCHRIJVING PARAMETER	SELECTEERBARE WAARDEN		DEFAULT VALUES	
					24V	230V
CONFIGURERINGSPARAMETERS INGANGEN	P016	Selectie type ingang INPUT_3	• 000: IN3 type= zuiver contact • 001: IN3 type = const. weerstand 8K2		000	000
	P017	Selectie functionering INPUT_1	• 000: NONE (niet gebruikt) • 001: START (start) • 002: PED. (voetgangers) • 003: OPEN (opent afzonderlijk) • 004: CLOSE: (sluit afzonderlijk) • 005: OPEN_PM (opent dodemans) • 006: CLOSE_PM (sluit dodemans) • 007: ELOCK-IN (activering uitgang elektrovergrendeling. Zie P062) • 008: PHOTO 1 (fotocel 1) • 009: PHOTO 2 (fotocel 2) • 010: SAFETY (veiligheidsrib 1) • 011: STOP (blokkering) • 012: FCA1 (einderit opening Mot.1) • 013: FCA2 (einderit opening Mot.2) • 014: FCC1 (einderit sluiting Mot. 1) • 015: FCC2 (einderit sluiting Mot.2) • 016: SAFETY 2 (veiligheidsrib 2) • 017: OPEN_INT (enkel voor NET_EXP) • 018: OPEN_EXP (enkel voor NET_EXP) • 019: AUX_IN (enkel voor NET_EXP)	IN1	001	001
	P018	Selectie functionering INPUT_2		IN2	002	002
	P019	Selectie functionering INPUT_3		IN3	010	010
	P020	Selectie functionering INPUT_4		IN4	008	008
	P021	Selectie functionering INPUT_5		IN5	012	012
	P022	Selectie functionering INPUT_6		IN6	014	014

MEERPRESSA

						24V	230V
CONFIGURERINGSPARAMETERS INGANGEN	P023	Toewijzing KANAAL 1 afstandsbedieningen	**Opgelet:** de functies OPEN_PM en CLOSE_PM zijn niet beschikbaar met ingestelde codering HCR Rolling Code (P027=1)	• 000: NONE (niet gebruikt) • 001: START (start) • 002: PEDESTRIAN (voetgangers) • 003: OPEN (opent afzonderlijk) • 004: CLOSED (sluit afzonderlijk) • 005: OPEN_PM (opent dodemans) • 006: CLOSED_PM (SLUIT DODEMANS) • 007: ELOCK-IN (activering uitgang elektrovergrendeling. Zie P062) • 008: AUX_IN (enkel voor NET_EXP)	**CH1**	001	001
	P024	Toewijzing KANAAL 2 afstandsbedieningen			**CH2**	000	000
	P025	Toewijzing KANAAL 3 afstandsbedieningen			**CH3**	000	000
	P026	Toewijzing KANAAL 4 afstandsbedieningen			**CH4**	000	000
	P027	Selectie type afstandsbediening		• 000: HCS fix-code • 001: HCS rolling-code • 002: Dip-switch		000	000
CONFIGURATIEPARAMETERS MOTOREN	P028	Selectie type motoren		• 005: LIVI 5/24 - 6NET • 006: LIVI 8/24 - 9NET • 007: GULLIVER - REV		005	005
	P029	Niet gebruikt				001	000
	P030	Niet gebruikt				001	001
FUNCTIONERINGSPARAMETERS	P031	Afstelling snelheid motoren tijdens de vertraging in opening	**Opgelet (enkel voor 230V):** Voor motoren zonder encoder worden de snelheden gedurende de openings-/sluitingsslag (100%) en de snelheden van vertraging in opening/sluiting (30%) onafhankelijk van de ingestelde waarden vastgelegd.	15%tot.....100%tot		040	040
	P032	Afstelling snelheid motoren tijdens de slag in opening		15%tot.....100%tot		100	100
	P033	Afstelling snelheid motoren tijdens de slag in sluiting		15%tot.....100%tot		100	100
	P034	Afstelling snelheid motoren tijdens de vertraging in sluiting		15%tot.....100%tot		040	040
	P035	Afstelling duur vertraging in opening		0%tot.....80%tot		025	025
	P036	Afstelling duur vertraging in sluiting		0%tot.....80%tot		025	025
	P037	Afstelling kracht motor 1 in opening (indien=100% detectie obstakel gedesactiveerd)	**Opgelet (enkel voor 230V):** Voor motoren zonder encoder wordt, tijdens de afstelling van de kracht, de detectie van het obstakel in vertraging genegeerd.	15%tot.....100%tot		050	050
	P038	Afstelling kracht motor 1 in sluiting (indien=100% detectie obstakel gedesactiveerd)		15%tot.....100%tot		050	050
	P039	Niet gebruikt				/	/
	P040	Niet gebruikt				/	/
	P041	Afstelling tijd automatische sluiting (indien=0 automatische sluiting gedesactiveerd)		0sec.....255sec		000	000
	P042	Afstelling tijd automatische sluiting voetgangers (indien=0 automatische sluiting voetgangers gedesactiveerd)		0sec.....255sec		000	000
	P043	Afstelling duur van voetgangersslag		5%tot.....100%tot		030	030

MEEPT bvba

					24V	230V
FUNCTIONERINGSPARAMETERS	P044		Afstelling tijd voorknipperfunctie	0sec.....10sec	000	000
	P045		Niet gebruikt		/	/
	P046		Niet gebruikt		/	/
	P047		Woonblokfunctie: de ingangen van commando in opening en sluiting worden gedesactiveerd tijdens de opening en de tijd van automatische sluiting	• 000: niet actief • 001: enkel actief in opening • 002: actief in automatische opening en sluiting	000	000
	P048		Eindstootfunctie: indien=0 " eindstoot gedesactiveerd; indien=1 voor elk maneuver van opening worden de motoren voor 1 seconde in sluitstand geduwd om de ontgrendeling van een eventuele elektrovergrendeling te vergemakkelijken; indien > 1 dan wordt een periodische eindstoot uitgevoerd om de vleugels onder druk te houden op de aanslagen in sluiting. Als er sluitingseinderitten werden geïnstalleerd , dan wordt deze functie enkel uitgevoerd indien de einderitten gedesactiveerd werden, bijvoorbeeld wanneer er een vermindering van druk op de aanslag is.	• 000: "eindstootfunctie" niet actief • 001: "eindstootfunctie" actief • >001: "eindstoot" periodisch (x*1 min) (2.....255)	000	000
	P049		Selectie modaliteit "inversie" (tijdens het manoeuvre inverteert een commando-impuls de beweging) of "stap voor stap" (tijdens het manoeuvre stopt een commando-impuls de beweging. De volgende impuls zal de motor opnieuw doen starten in tegengestelde richting).	• 000: "inversie" • 001: "stap voor stap"	001	001
	P050	FOTO 1	Functionering ingang FOTO: indien=0 de fotocel wordt geactiveerd in sluiting en bij vertrek als de poort gesloten is; indien=1 fotocel wordt steeds geactiveerd; indien=2 fotocel wordt enkel geactiveerd in sluiting. Eens geactiveerd zal de activering van de ingang FOTO meebrengen: de inversie van de beweging (tijdens sluiting), het stoppen van de beweging (tijdens opening), verhindering van de start (met gesloten poort). Indien=3-4-5, de functionering is identiek met de waarden 0-1-2 maar met de functie "onmiddellijk gesloten" geactiveerd: in elk geval zal, tijdens de opening en/of de pauzetijd, bij het weghalen van een eventueel obstakel de poort automatisch hersluiten na een vaste vertraging van 2 sec.	• 000: fotocel geactiveerd in sluiting en met gesloten poort • 001: fotocel altijd geactiveerd • 002: fotocel geactiveerd enkel in sluiting • 003: zoals 000 maar met "onmiddellijk gesloten" geactiveerd • 004: zoals 0001maar met "onmiddellijk gesloten" geactiveerd • 005: zoals 002 maar met "onmiddellijk gesloten" geactiveerd	002	002
	P051	FOTO 2			000	000
	P052		Selectie modaliteit functionering uitgang warning: Als=0 "controlelampje open poort" (uitgang altijd ON wanneer de poort open is, OFF op het einde van een sluitingsmanoeuvre), Indien=1 **(enkel voor 24V)** "intermiterend controlelampje open poort" (uitgang traag intermitterend tijdens opening en snel tijdens sluiting, steeds ON met open poort, steeds OFF enkel aan het einde van een sluitingsmaneuver). Indien 1 **(230V)** of indien 1 **(24V)** "courtesy light" (uitgang ON tijdens elke beweging, OFF wanneer de motor stopt, na ingestelde vertraging)	• 000: "vast controlelampje open poort" • 001: "intermiterend controlelampje open poort" **(enkel voor 24V)** **24V**: • >001 : vertraging doving "courtesy light" (2sec.....255sec) **230V**: • >001 : vertraging doving "courtesy light" (2sec.....255sec)	000	000
	P053		Niet gebruikt		/	/
	P054		Functie "soft start": de motoren versnellen geleidelijk tot ze de ingestelde snelheid hebben bereikt waarbij bruuske starten worden vermeden. **Opgelet (enkel op 230V):** Voor motoren zonder encoder, zal de parameter genegeerd worden.	• 000: "soft start" niet actief • 001: "soft start" actief • 002: "soft start lang" actief	001	001
	P055		Afstelling duur van de inversie op hindernis (detectie via de interne anti-crachsensor of via activering ingang safety): als =0 voert de motor de volledige inversie uit, indien >0 wordt de duur (in sec) van de rit weergegeven, na de inversie ten gevolge van de detectie van een hindernis tijdens de opening.	• 000: volledige inversie op hindernis • >000: duur van de inversie op hindernis (1sec.....10sec)	003	003
	P056		Afstelling duur van de inversie op hindernis (detectie via de interne anti-crachsensor of via activering ingang safety): als =0 voert de motor de volledige inversie uit, indien >0 wordt de duur (in sec) van de rit weergegeven, na de inversie ten gevolge van de detectie van een hindernis tijdens de sluiting.	• 000: volledige inversie op hindernis • >000: duur van de inversie op hindernis (1sec.....10sec)	003	003
	P057		Vergemakkelijking manuele ontgrendeling: Indien ≠0, na de detectie van de sluitings- of openingsaanslag, zal motor 1 een heel korte inversie uitvoeren om de druk op deze laatste te verzachten, en zo de manuele ontgrendeling te vergemakkelijken. De ingestelde waarde geeft de duur van de inversie weer. Indien =0 functie gedesactiveerd.	• 000: vergemakkelijking ontgrendeling gedesactiveerd • >000: vergemakkelijking ontgrendeling geactiveerd met duur vergelijkbaar met: (1x25ms.....40x25ms)	000	000
	P058		Niet gebruikt		/	/
	P059		Niet gebruikt		/	/

MOTEURS Europa

					24V	230V
FUNCTIONERINGSPARAMETERS	P060		Niet gebruikt		/	/
	P061		Functie “Energy saving”: Indien=1 na 10 sec inactiviteit, dooft de centrale de 24V uitgangen en het display die herontstoken worden bij het eerste ontvangen commando (gebruik aanbevolen met voeding op batterijen en/of zonnepaneel)	• 000: “Energy saving” niet actief • 001: “Energy saving” actief	000	/
	P062		Functionering uitgang elektroslot: Indien=0 uitgang “boost” voor voeding elektroslot art. 110, Indien=1 uitgang 24V in werking gesteld door de ingang ELOCK_IN in impulsive modaliteit, ïndien=2 uitgang 24V in werking gesteld door de ingang ELOCK_IN in modaliteit stap-voor-stap, Indien =3 Uitgang elektrorem voor omkeerbare motoren, Indien = 4 uitgang 24V voor voeding elektroslot via extern relais, Indien = 5 uitgang 24V voor voeding elektromagneten voor slagbomen, Indien >5 uitgang 24V in werking gezet door de ingang ELOCK_ IN in getemporiseerde modaliteit (de ingestelde waarde geeft de vertraging van doving in seconden).	• 000: “Uitgang “boost” voor voeding elektroslot art. 110 • 001: “Impulsieve uitgang 24V ⎓ 5W • 002: “Uitgang stap-voor-stap 24V ⎓ max 5W • 003: “Uitgang elektrorem voor omkeerbare motoren • 004: “Uitgang voeding elektroslot via extern relais • 005: “Uitgang voeding elektromagneten voor slagbomen • >005: “Getemporiseerde uitgang 24V ⎓ max 5W (6sec.....255sec)	000	000
	P063		Inversie looprichting: Indien=1 inverteert automatisch de uitgangen open/sluit van de motoren, waarbij vermeden wordt dat de kableringen moeten gewijzigd worden in geval van installatie van de motorreductor in positie die geïnverteerd is ten opzichte van de standaard.	• 000: “Standaard installatie” • 001: “Geïnverteerde installatie”	000	000
	P064		Multiplicator maneuverteller: vermeerdert het aantal maneuvers waarna het totaal aantal maneuvertellers bijgewerkt wordt. Om de waarde te zien verwijzen we naar de paragraaf “Visualisering status ingangen en maneuvertellers”.	• 000: “x100 • 001: “x1000 • 002: “x10000 • 003: “x100000	001	001
	P065		Maneuverteller onderhoud: Indien=0 reset de teller en desactiveer het verzoek tot interventie, Indien >0 geeft het aantal maneuvers weer (x 500) die moeten uitgevoerd worden alvorens de centrale een voorknipperfunctie van 4 extra sec uitvoert om de noodzaak van onderhoudsinterventie aan te tonen. Bvb: Indien P065 = 050, aantal maneuvers = 50 x 500 = 25000 **Opgelet:** Alvorens een nieuwe waarde van de maneuverteller onderhoud in te stellen is het noodzakelijk die te resetten met een instelling van P065 = 0 en enkel later P065 = “nieuwe waarde”.	• 000: “Verzoek onderhoud gedesactiveerd • >000: “Aantal maneuvers (x 500) per verzoek onderhoud (1.....255)	000	000
	P066		Selectie functionering uitgang knipperlicht: Indien = 0 uitgang intermitterend knipperlicht; Indien = 1 uitgang vast knipperlicht (voor knipperlichten uitgerust met intern intermitterend circuit)	• 000: “uitgang intermitterend knipperlicht • 001: “uitgang vast knipperlicht	000	001
	P067	SAFETY 1	Functionering ingang SFT: indien=0 gevoelige rand steeds geactiveerd; indien =1 gevoelige rand enkel in sluiting geactiveerd; indien =2 gevoelige rand enkel in sluiting geactiveerd en voor elke beweging; indien =3 gevoelige rand enkel in opening geactiveerd; indien =4 gevoelige rand enkel in opening geactiveerd en voor elke beweging; Zoals voor de detectie obstakel van interne anticrashsensor, zal ook de activering van de ingangen SFT1 en SFT2 de totale of gedeeltelijke inversie veroorzaken zoals ingesteld met P055 (regeling duur inversie op obstakel in opening, en P056 (regeling duur inversie op obstakel in sluiting).	• 000: “gevoelige rand steeds geactiveerd • 001: “gevoelige rand enkel in sluiting geactiveerd • 002: “gevoelige rand enkel in sluiting geactiveerd en voor elke beweging • 003: “gevoelige rand enkel in opening geactiveerd • 004: “gevoelige rand enkel in opening geactiveerd en voor elke beweging	000	000
	P068	SAFETY 2			000	000
	P069		Vertraging op detectie einderit: De motor stopt na 1,5 sec vanaf detectie einderit. Indien de aanslag wordt gedetecteerd tijdens deze vertraging, zal de motor meteen stoppen.	• 000: “vertraging einderit gedesactiveerd • 001: “vertraging einderit geactiveerd	000	000
	P070		Regeling duur start **Opgelet:** Indien soft start geactiveerd, wordt het begin van de beweging gedesactiveerd onafhankelijk van de waarde van P070.	• 000: “begin van beweging gedesactiveerd (volgt een versnelling van minimale duur, bijna onmerkbaar) • 00X: “regelt duur van start tot 1,5 sec (X*6ms)	200	108
	P071		Autotest veiligheden: indien=0 uitgang 24V met autotest gedesactiveerd; indien=1 uitgang 24V voor veiligheden met autotest (schakelt de uitgang uit en controleert de opening van het contact voor elk maneuver). **Opgelet:** Voor de functie in autotestmodaliteit moeten alle dispositieven aangesloten worden op de gestabiliseerde uitgang 24V_ST (33-34 voor 230V) (1-2 voor 24V) en gekabeld en gealigneerd voor het aanleren van de motorslag (P003).	• 000: “netvoeding (autotest veiligheden niet actief) • 001: “autotest veiligheden actief	000	000

NIET VERTAALD

				24V	230V
OPERATING PARAMETERS	P072	Activering functie SAS **(enkel voor NET_EXP):** de SAS-uitgang wordt aangesloten op een ingang STOP/SAS INPUT van een tweede centrale, waardoor de functie “bankpoort” (belemmering van de opening van de tweede poort zolang als de eerste niet volledig is gesloten) mogelijk wordt. Wanneer die parameter geactiveerd wordt ten gevolge van een reset, wordt een automatische RESP uitgevoerd waarbij de SAS-uitgang niet actief wordt. Als er einderitten zijn en deze na een reset crashen, dan wordt de RESP niet uitgevoerd. **Opgelet:** Wanneer de beide poorten manueel worden gedeblokkeerd en verplaatst worden weg van de sluitingspositie, dan ontstaat er een interblokkering. Men zal dan ten minste een van de twee vleugels manueel moeten sluiten.	• 000: “Functie SAS” niet actief • 001: “Functie SAS” actief	000	000
	P073	Niet gebruikt		/	/
	P074	Niet gebruikt		/	/
	P075	Niet gebruikt		/	/
	P076	Niet gebruikt		/	/
	P077 ... P099	**Configuratieparameters bestemd voor de uitbreidingskaart NET_EXP (voor een gedetailleerde beschrijving van de parameters verwijzen we naar de handleiding).**		/	/

MEERT bvba

Voorbeeld van een typische installatie:

DEA System levert de volgende aanwijzingen die geldig kunnen zijn voor een type-installatie maar die niet voor elk systeem volledig kunnen zijn. Voor elke automatisering moet de installateur, inderdaad, de werkelijke omstandigheden van de site en de vereisten van de installatie op het gebied van prestatie en veiligheid aandachtig evalueren; op basis van deze overwegingen zal hij de analyse van de risico's opmaken en zal hij de automatisering in detail plannen.

Pos.	Beschrijving
1	Paaltje Pilly 60
2	REV
3	Fotocellen
4	Veiligheidsrand
5	Knipperlichtje
6	Anti-vandaal sleutelcontact
7	Radiosturing
8	Digitale keuzeschakelaar

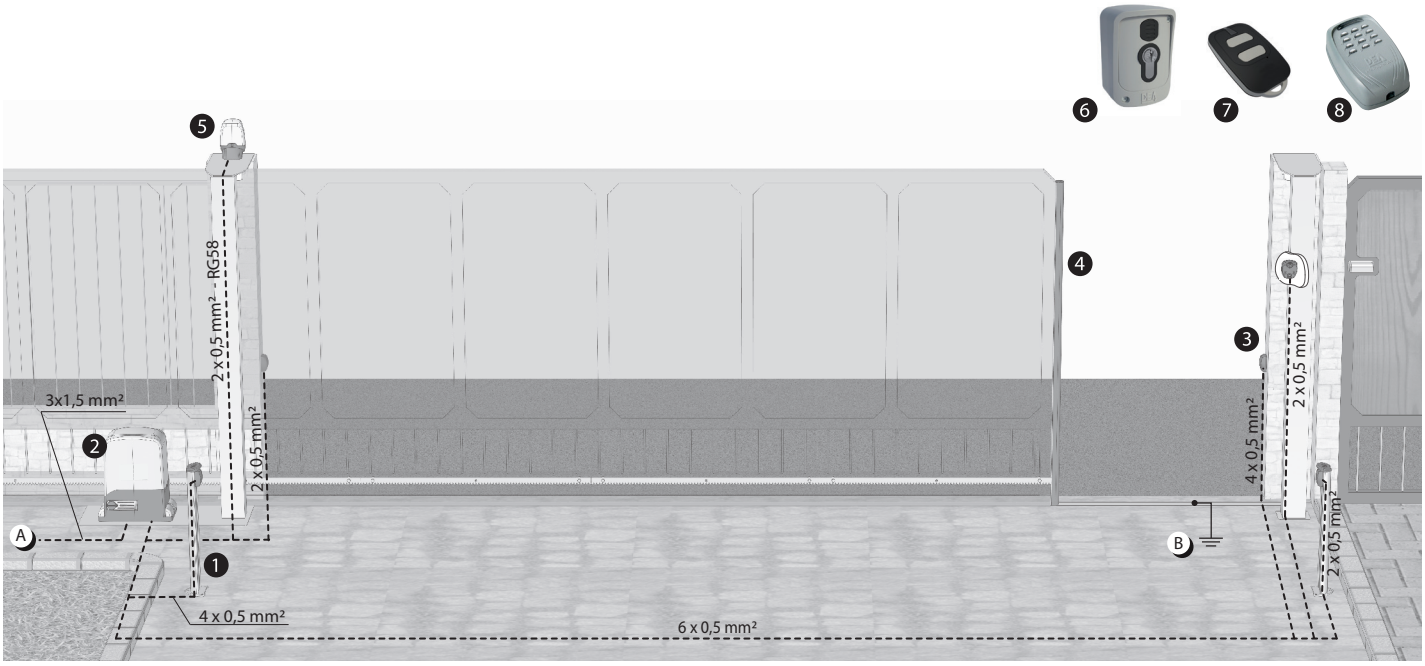

A **Sluit aan** op het net 230 V ± 10% 50-60 Hz met behulp van een omnipolaire schakelaar of met een ander dispositief dat de omnipolaire uitschakeling van het net garandeert, met een openingsafstand van de contactpunten ≥ 3mm.

B **Aardt** alle metalen massa's.

1

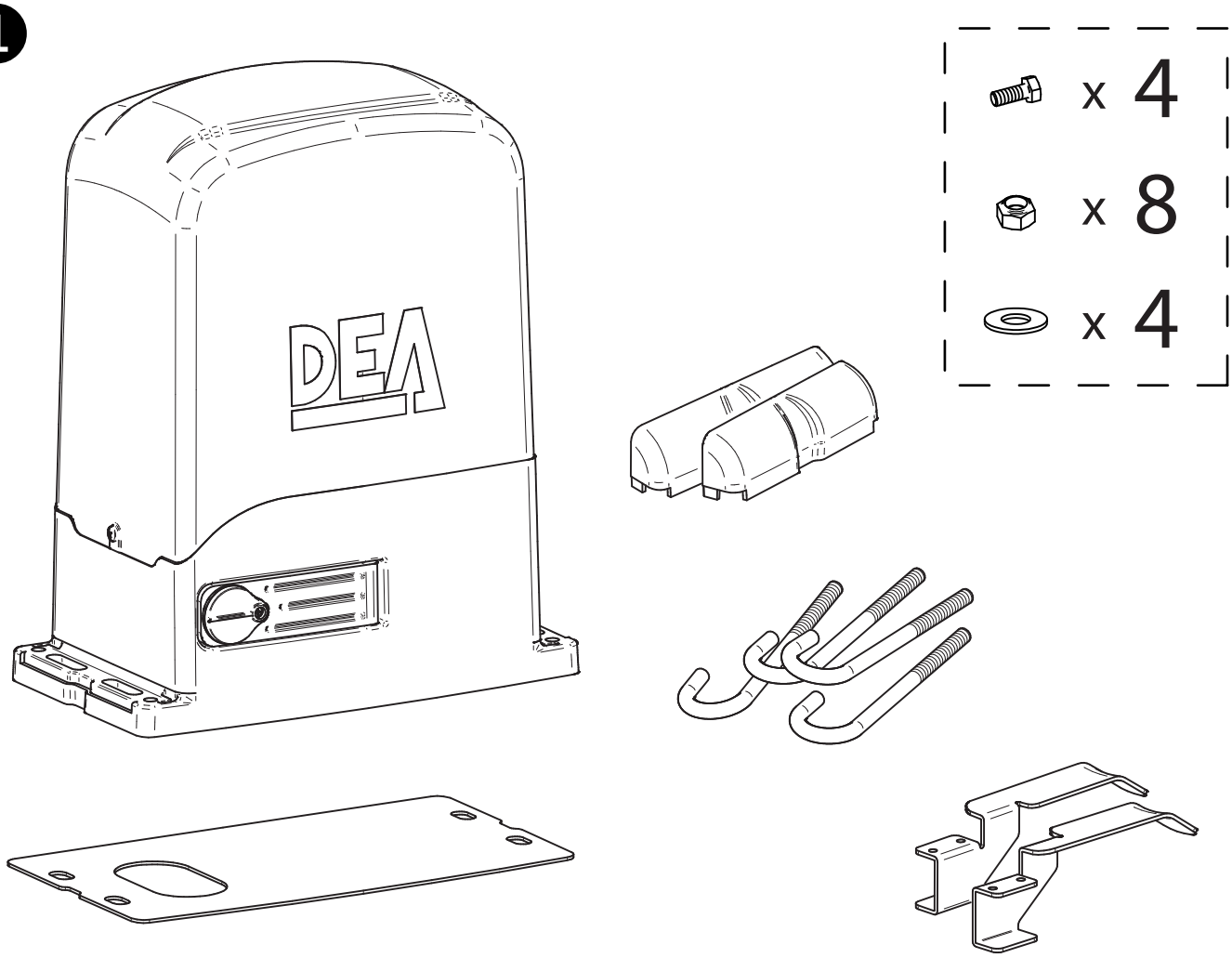

2

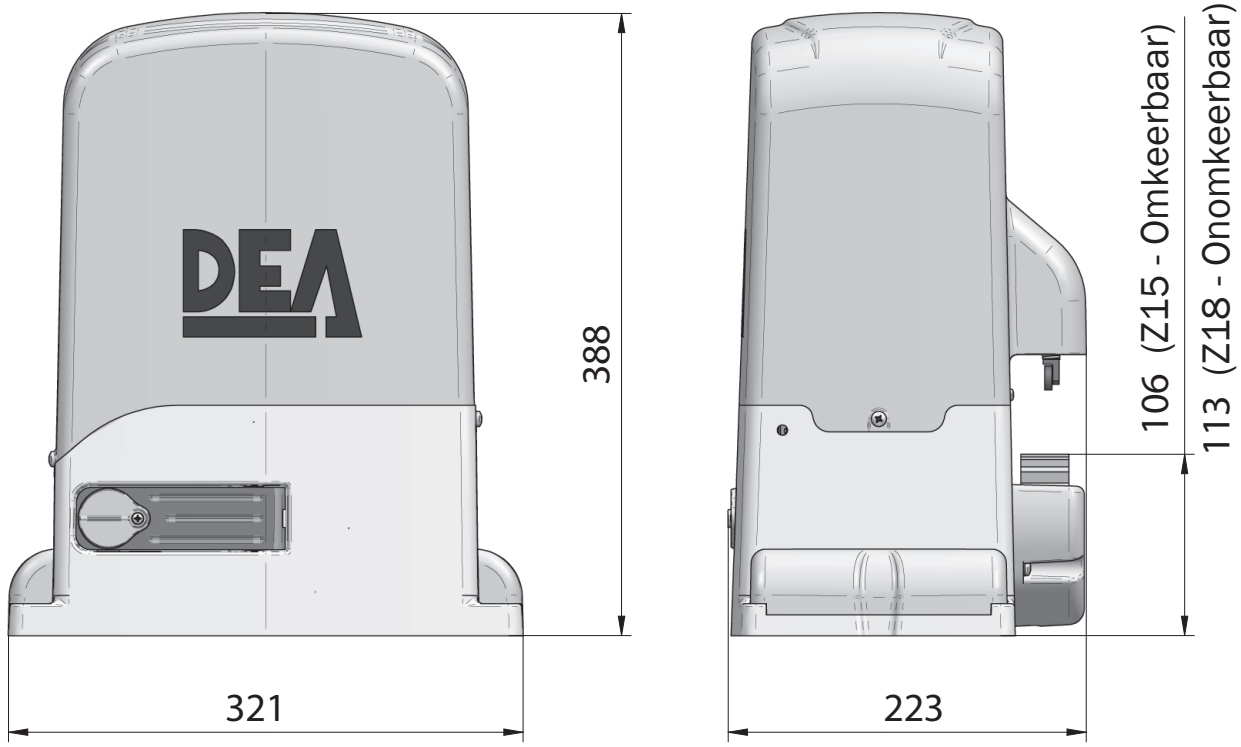

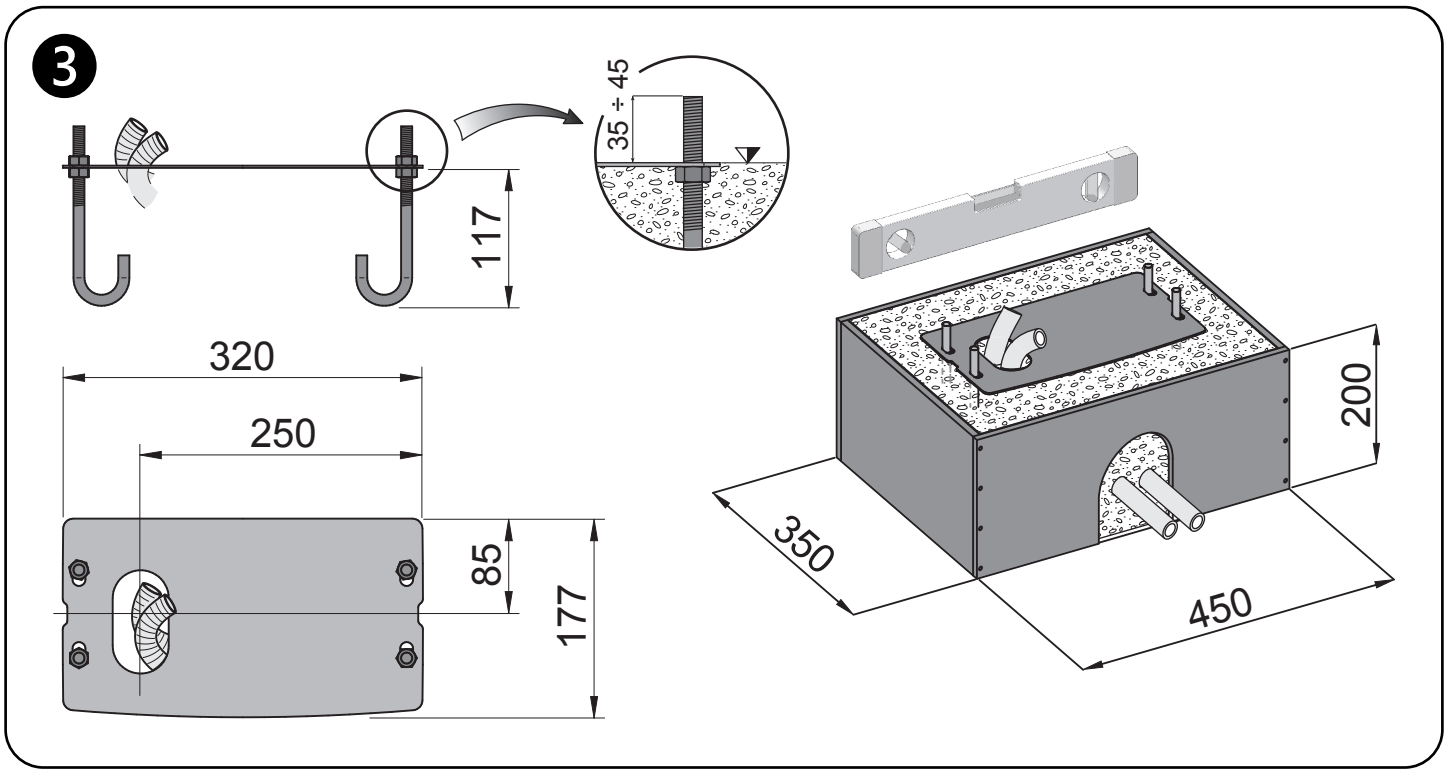

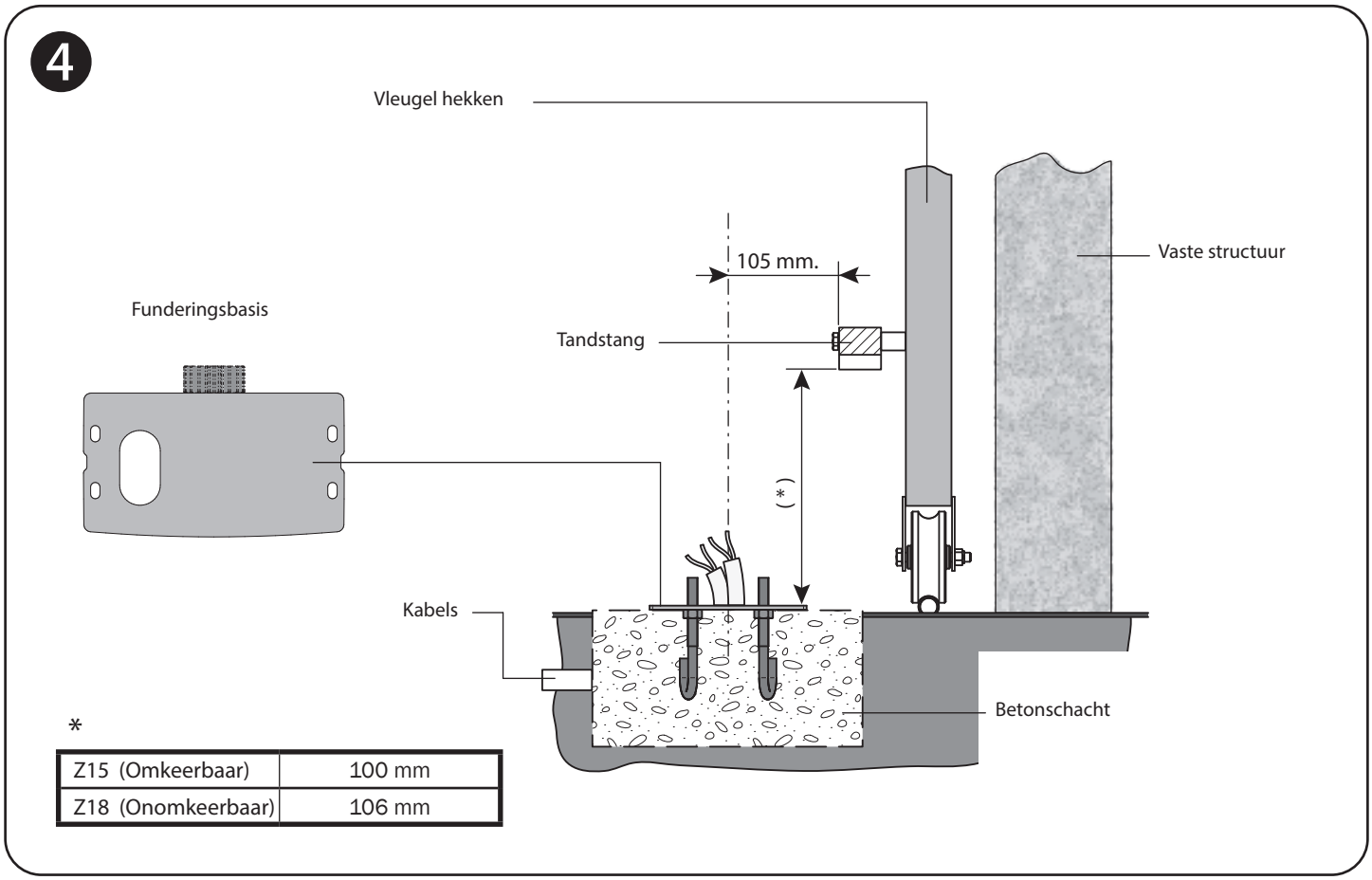

*

Z15 (Omkeerbaar)	100 mm
Z18 (Onomkeerbaar)	106 mm

5

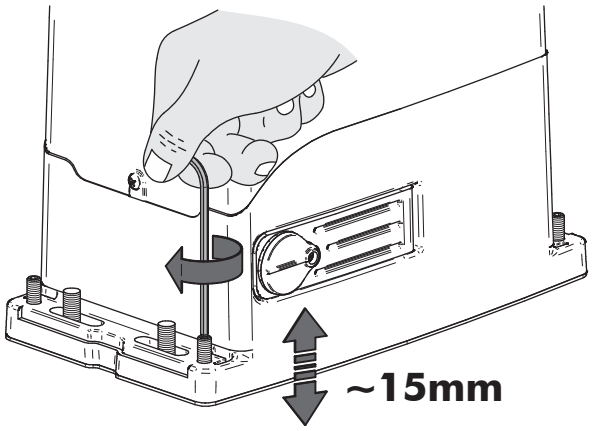

6

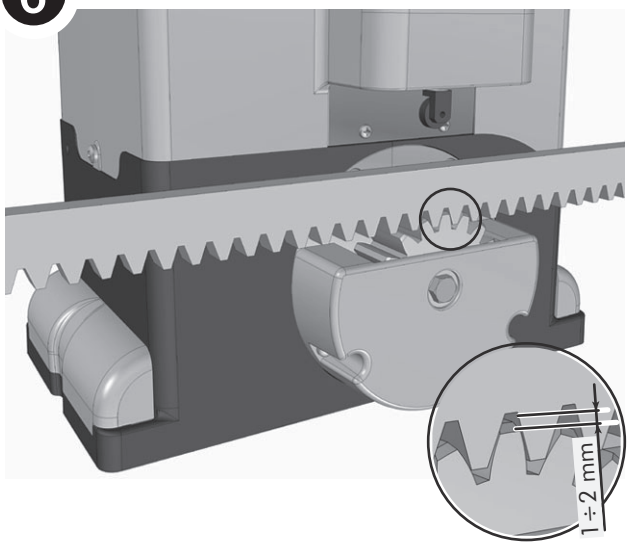

7

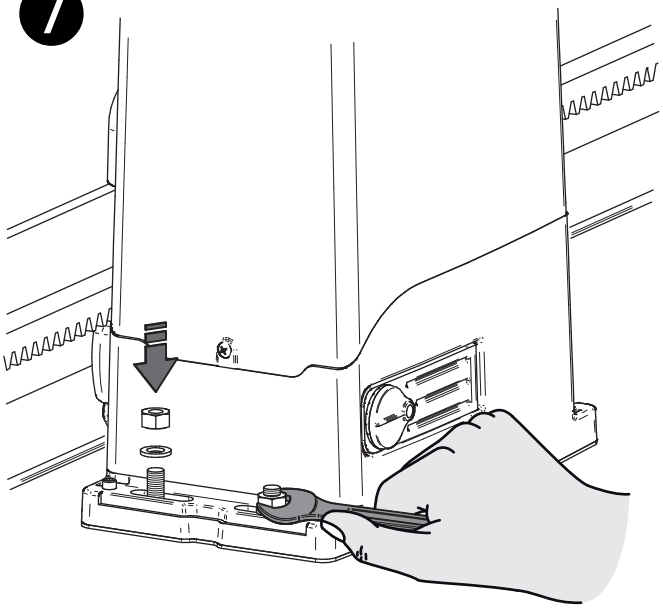

8

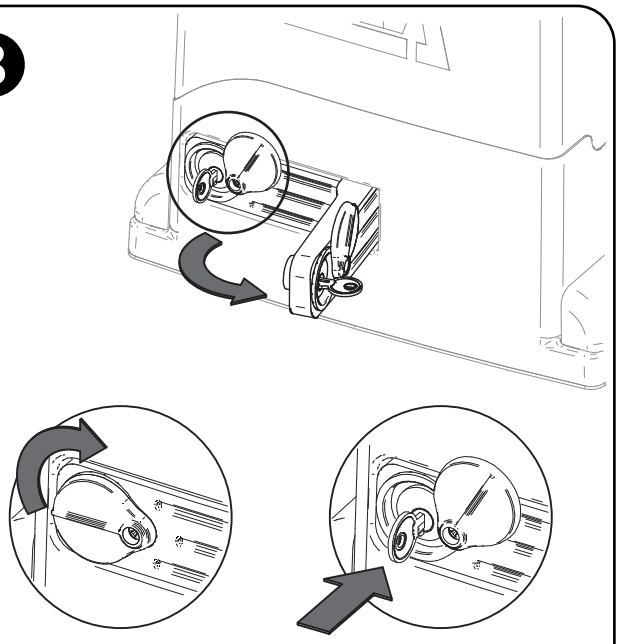

9

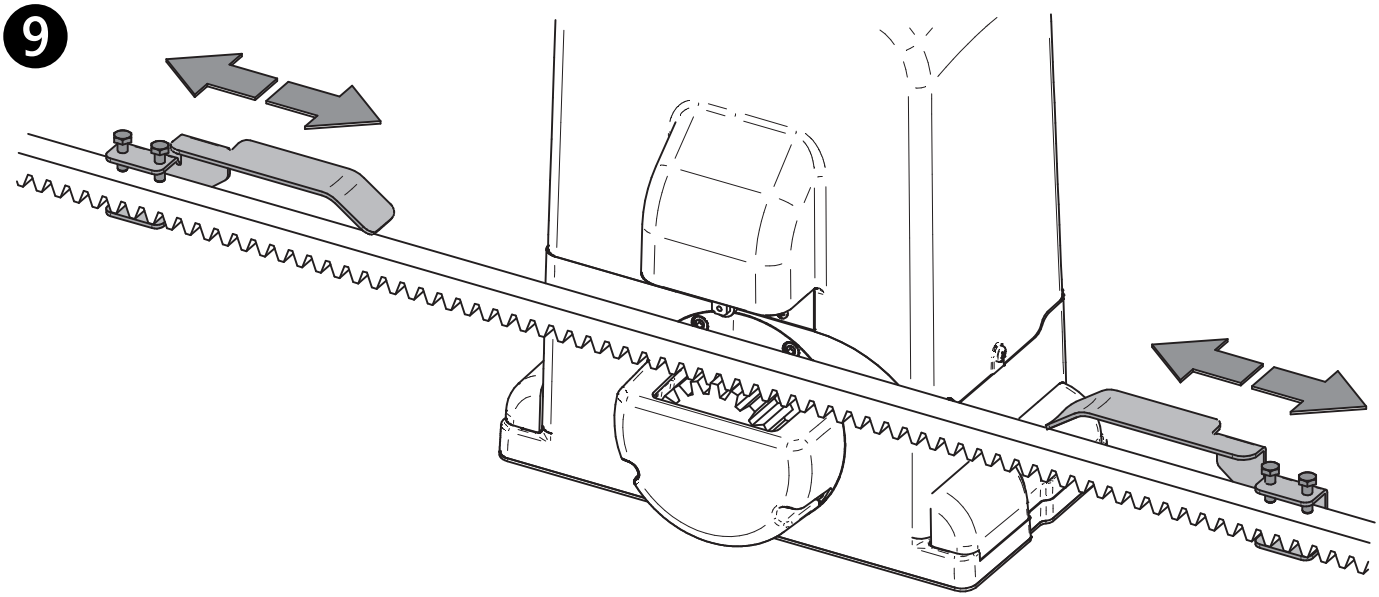

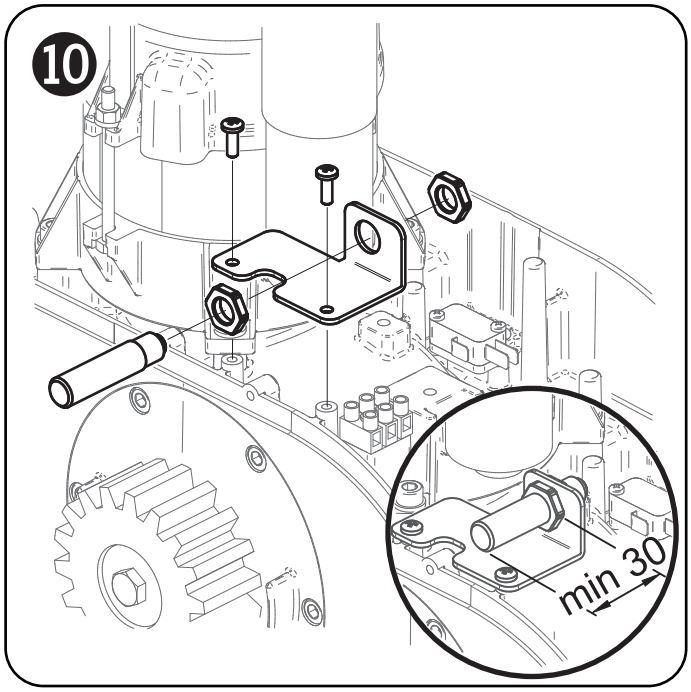

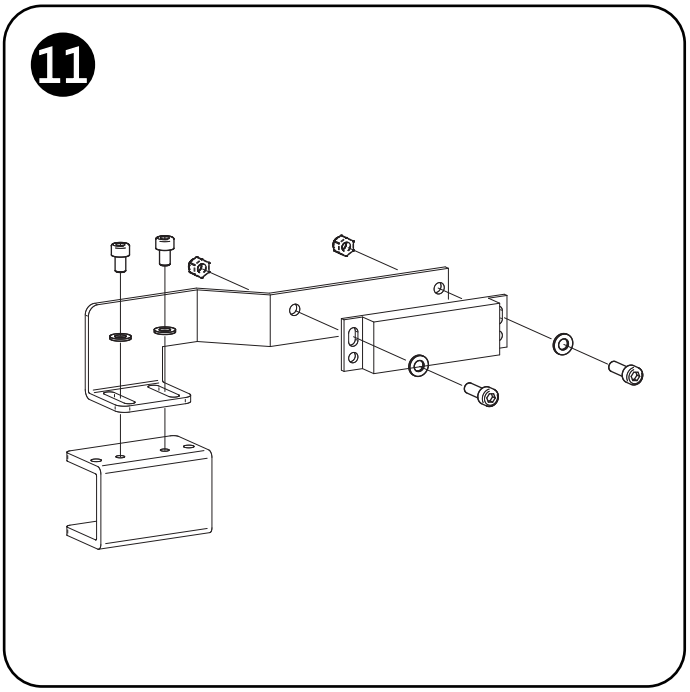

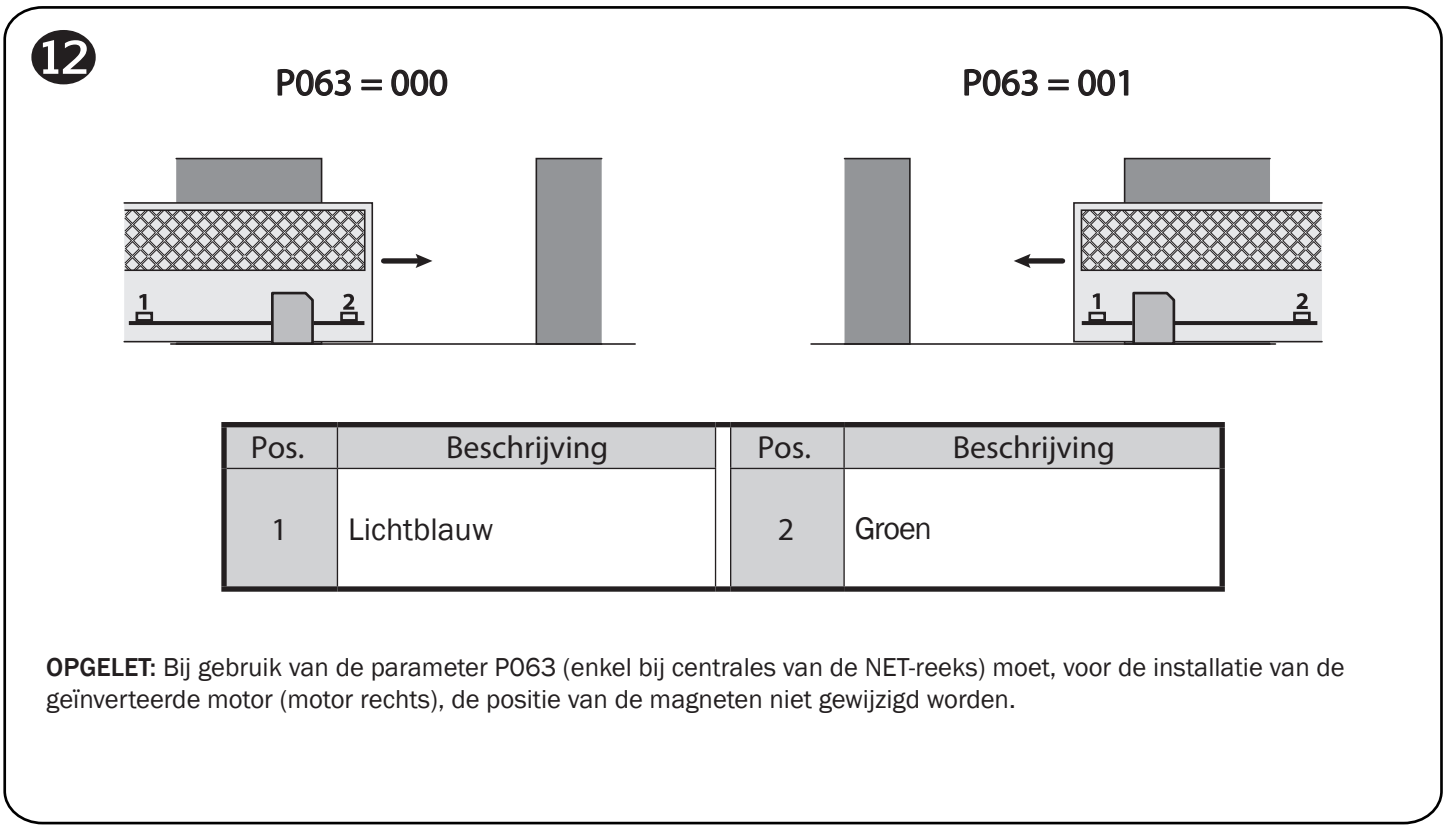

Pos.	Beschrijving	Pos.	Beschrijving
1	Lichtblauw	2	Groen

OPGELET: Bij gebruik van de parameter P063 (enkel bij centrales van de NET-reeks) moet, voor de installatie van de geïnverteerde motor (motor rechts), de positie van de magneten niet gewijzigd worden.

13

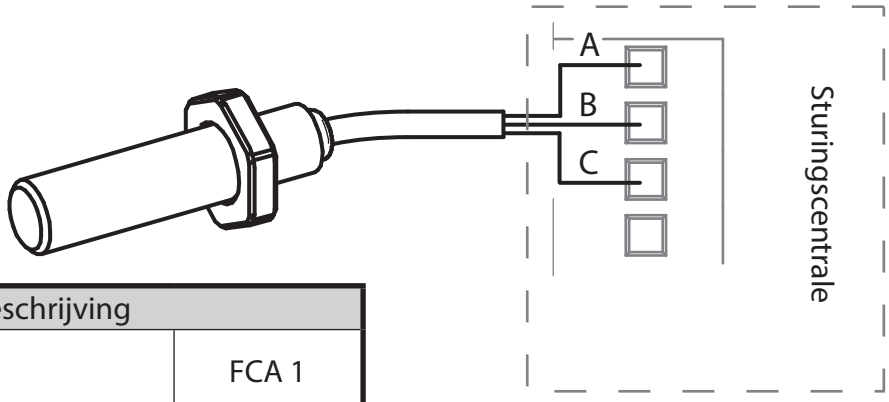

Pos.	Beschrijving	
A	Zwart	FCA 1
B	Blauw	COM
C	Bruin	FCC 1

14

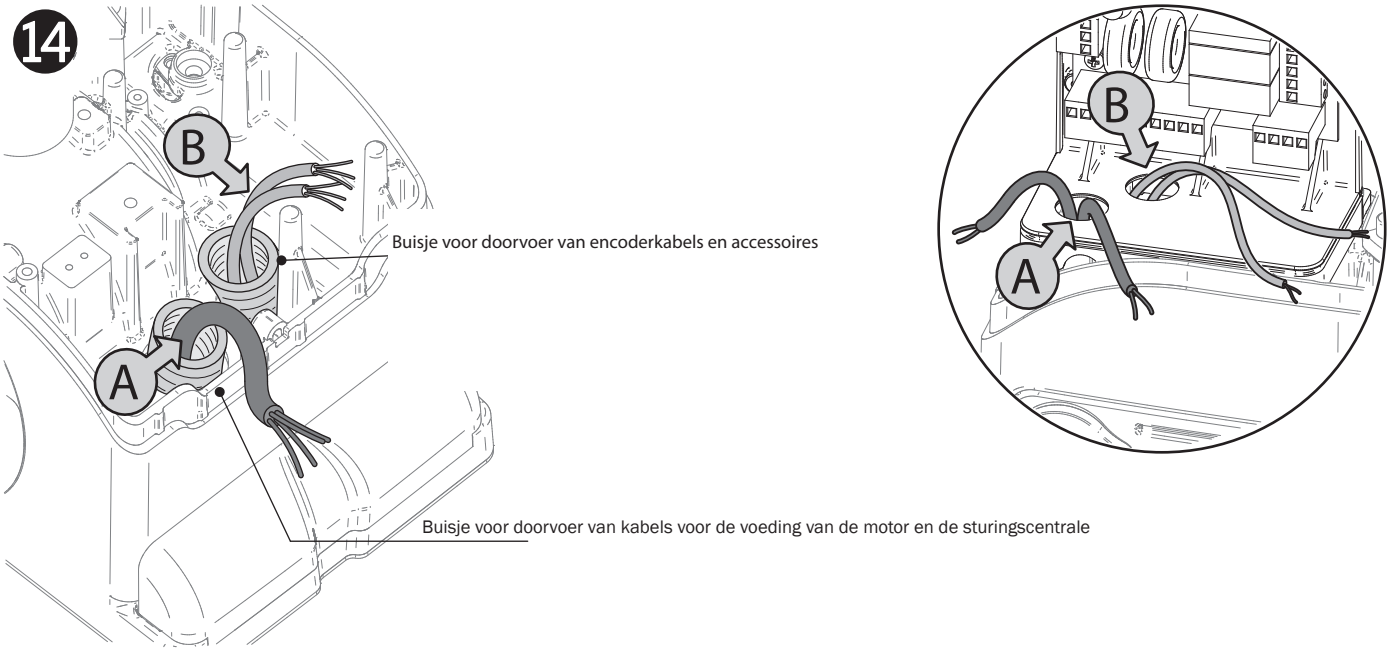

Tabel “PRODUCT-ACCESSOIRES”

Artikel **Code**	**Beschrijving**	
111 619000		**NYLON tandstang**
112 126001		**GEGALVANISEERDE tandstang 22x22**
113 126000		**GEGALVANISEERDE tandstang 30x12**
Pignone Z22 619090		**Rondsel Z22 voor de verhoging van de snelheid op REV-motoren**

INSTRUCTIES VOOR DE EINDGEBRUIKER

Deze gids werd speciaal samengesteld voor de gebruikers van de automatisering; de installateur is verplicht deze gids te bezorgen en hem toe te lichten aan een verantwoordelijke van de installatie die de informatie zal doorspelen aan alle andere gebruikers. Het is belangrijk dat deze instructies bewaard worden en gemakkelijk beschikbaar blijven.

Een goed preventief onderhoud en een regelmatige inspectie van het product verzekert een lange levensduur ervan. Contacteer de installateur regelmatig voor een routine onderhoud en in geval van defect.

VEILIGHEIDSREGELS

1. Blijf gedurende de werking van de automatisering steeds op een veilige afstand en raak nooit eender welk element aan.
2. Laat niemand met een fysische, zintuigelijke of mentale beperking toe om de controlesystemen te hanteren. Vermijd dat kinderen spelen in de onmiddellijke omgeving van de automatisering.
3. Voer de controles en de inspecties uit die voorgeschreven zijn in het onderhoudsprogramma; gebruik de automatisering niet in geval van abnormale functionering.
4. Demonteer nooit onderdelen van het product! Alle onderhouds- en herstellingswerken moeten uitgevoerd worden door gekwalificeerd personeel.
5. Het kan gebeuren dat de ontgrendeling moet uitgevoerd worden in noodgevallen! Licht alle gebruikers goed toe in verband met de ontgrendeling en de plaats van de ontgrendelingssleutels.

ONTGRENDELING VAN REV

Alle REV modellen zijn uitgerust met een ontgrendelingsmechanisme; dit mechanisme werkt als volgt. Eens het slot, dat zich op de hendel (beschermd met een plastic dekseltje) bevindt, geopend is, moet u de hefboom in de aangeduide richting draaien; de reductor is nu ontgrendeld en, kan het hekken, als er geen andere hindernissen zijn, vrij bewegen. De omgekeerde procedure, dwz de

hefboom draaien tot bij de einderitschakelaar en sluiting van de vergrendeling (vergeet niet de vergrendeling te beschermen met het gepaste dekseltje), brengt REV terug in normale werkomstandigheden.

OPGELET: Tijdens de ontgrendeling kan de poort ongecontroleerde bewegingen vertonen: besteedt hieraan maximale aandacht om elk mogelijk risico te vermijden.

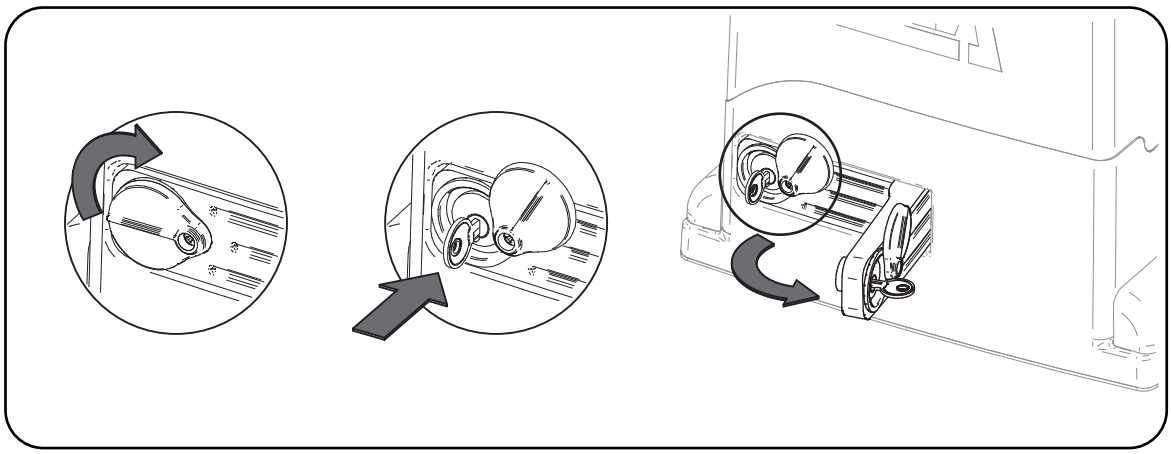

REINIGING EN INSPECTIES

De enige handeling die de gebruiker mag en kan uitvoeren is het verwijderen van de REV van bladeren, takken en elk ander afval dat de vrije beweging van de poort kan verhinderen. Opgelet! Werk steeds wanneer de stroom is afgesloten.

DEA®
move as you like

MEERT bvba
Vijfhuizen 10 - 9420 Erpe-Mere
tel: +32 (0)53 80 28 03 - **fax:** +32 (0)53 80 67 30
Internet: http:\\www.meert.be - **E-mail:** info@meert.be